Electrolux

Legyen minden nap egyre finomabb

Beépíthető készülék katalógus 2020–2021

100 YEARS OF BETTER LIVING

2020 — 2021

Egy jobb élet jegyében. Svéd tervezés.

Az Electrolux vállalatot 1919-ben alapították Svédországban, mi pedig immár 100 éve dolgozunk azon, hogy jobbá tegyük a mindennapi életet.

Merünk nagyot álmodni és mindig a jövőbe tekintünk. Célunk, hogy egy fenntarthatóbb, boldogabb és kiegyensúlyozottabb életet teremtsünk az emberek számára.

Készülékeket gyártunk azoknak, akik nem érik be a hétköznapival, akik alkotni vágynak. Első osztályú éttermeket és hoteleket szolgálunk ki technológiánkkal, és ezt elvisszük az Ön otthonába is. Kifinomult megoldásokat biztosítunk a legmagasabb minőségen.

A zöldségek, a húsok és a halak hosszabb ideig maradnak frissek a hűtőszekrényben, és telt, gazdag ízük lesz a gőzsütőben. Mosogatógépeink hatékonyan és energiatakarékosan tisztítják meg az edényeket. Mosógépeink maximálisan odafigyelnek a finom szövetekből készült ruhákra is, hogy Ön boldogan viselhesse őket. Készülékeink együtt és Önért dolgoznak.

Mert tisztában vagyunk vele, hogy mennyire fontos az otthon - a színpad, ahol maga az élet zajlik -,ezért nem csupán a főzés, a mosás és kényelmes környezetet megteremtésében segítünk. Célunk, hogy jobb életet teremtsünk.

Beépíthető készülékek 2020-2021

Tudatos étkezés 05/06
Professzionális tapasztalat 07/08
Intuitív beépíthető készülékek...09/10

Sütés-főzés
Sütők 11/12
Termékválaszték 25/26
Főzőlapok 51/52
Termékválaszték 63/64
Páraelszívók 81/82
Termékválaszték 85/86

Mosogatás
Mosogatógépek 93/94
Termékválaszték 101/102

Hűtés
Hűtés 115/116
Termékválaszték 119/120

Speciális készülékek 129/130
Műszaki adattáblázat és beépítési rajzok 131/132

Mindig a változás élvonalában járunk. Készülékeink gyártásához úgy válogatjuk össze a kiváló minőségű anyagokat és a felületkezelési eljárásokat, hogy azok a lehető legkisebb környezetterhelést okozzák. Az Electrolux évek óta őrzi iparági vezető pozícióját* a tartós fogyasztási cikkek kategóriájában a Dow Jones Fenntarthatósági Világindexén (DJSI World). Amellett, hogy 12 egymást követő évben kaptuk meg az elismerést, 2018-ban Gold Class díjat is kaptunk, melyet csak a legjobban teljesítő cégek 1 százalékának ítélnek oda.

Dow Jones Sustainability Indices

ROBECOSAM Sustainability Award Gold Class 2018

*Tartós fogyasztási cikkek kategória, 2006-2018

Legyen a főzés élmény, és legyen fenntartható is egyben

Úgy gondoljuk, kevés jobb dolog van az életben egy közös családi vacsoránál és az otthon készített finom ételeknél. Ezért folyamatosan kutatjuk az új lehetőségeket, fejlesztjük az eszközöket, melyek fenntartható módon segíthetnek Önnek még finomabb és egészségesebb fogásokat készíteni.

A professzionális séfekkel történő, hosszú ideje tartó közös munka során, egyedülálló szakértelemre tettünk szert. Erre a tudásra és tapasztalatra építünk háztartási gépeink tervezésekor is.

Hűtőszekrények, melyekben hosszabb ideig maradnak frissek az alapanyagok. Főzőlapok, melyek nem csupán precízen szabályozzák a hőfokot, de automatikusan összedolgoznak a csendes páraelszívókkal is. Mosogatógépek, melyekkel személyre szabott programokat állíthat be. És végül, de nem utolsósorban sütők, melyek gondoskodnak róla, hogy a sütőtérben pontosan annyi gőz legyen, amennyi az adott étel elkészítéséhez szükséges. Ezért minden falat szaftosabb, porhanyósabb és finomabb lesz.

Intuitív készülékeinkkel a főzés minden eddiginél kényelmesebb és izgalmasabb lesz. Új technológiáinkkal olyan környezetkímélő és innovatív megoldásokat kínálunk, amelyek nem ismernek kompromisszumot. Hogy Ön tudatosan készíthesse el a csodálatosan finom ételeket.

Válassza Ön is a modern és tudatos étkezést.

100 év professzionális szakértelem az Ön konyhájában

Az elmúlt 100 évben séfek generációi választották az Electrolux megoldásait, ezért nem meglepő, hogy Európában, a Michelin-csillagos éttermek közel felében Electrolux professzionális készülékekkel készítik az első osztályú fogásokat.

A séfekkel kialakított kapcsolatnak, illetve a közös munkának köszönhetően, ma már egyedülálló módon ismerjük az éttermi konyhák legnagyobb kihívásait, melyek folyamatos fejlesztésekre ösztönöznek minket. Erre a professzionális tapasztalatra építve tervezzük háztartási gépeinket is.

Az eredmény? Időtálló és intuitív konyhai készülékek, melyekkel még izgalmasabb a főzés.

Intuitív készülékek, melyeket életviteléhez terveztünk

Az új, intuitív Electrolux készülékek minden pillanatban a keze alá dolgoznak.

Akár innovatív technológiai megoldásokat keres, akár olyan készülékeket, amelyek beszélik a nyelvét, vagy olyanokat, amelyek hasznos útmutatókkal segítenek még finomabb fogásokat készíteni, új modelljeink között megtalálja tökéletes segítőtársát. A választás az Ön kezében van.

PRECÍZ

Új lehetőségeket nyitnak meg Ön előtt a konyhában. Fedezze fel az innovatív technológiát, mellyel fantasztikus eredményeket érhet el. Valódi, professzionális megoldások otthonában.

LETISZTULT

Minden képzeletet felülmúló teljesítmény, stílus és minőség. Elegáns, letisztult darabjai lehetnek konyhájának.

OKOS

Fogadja el a profi séfek segítségét! Okos készülékeink útmutatókkal és intuitív megoldásokkal segítenek Önnek a konyhában. Olyan, mintha egy séf figyelné és támogatná Önt főzés közben.

RUGALMAS

Maximális kényelem és időtakarékos megoldások azoknak, akiknek nincs túl sok idejük főzni. Hozza ki a legtöbbet a rendelkezésre álló helyből és időből.

Sütők

A konyha nélkülözhetetlen kelléke, ahol a finom fogások készülnek

Prémium Electrolux sütők: matt fekete modellek

Tehetséges tervezőink sokat dolgoztak azon, hogy amikor használni kezdi új, intuitív konyhai készülékét, tapintható legyen az élmény. Így született meg a matt fekete sorozat, mely gyönyörűen belesimul a konyhába. A kétféle felület kontrasztja vezeti a tekintetét a különféle funkciókon.

Az innovatív felületen természetes ujjlenyomatmentes bevonat van. Ezért nagyon egyszerű tisztán tartani a készülékeket.

Extra funkciók, melyekkel élmény lesz a sütés

Steamify® Automatikusan beállítja a megfelelő mennyiségű gőzt

A Steamify® segítségével könnyedén készíthet csodálatos fogásokat. Csak állítsa be azt a hőfokot, amelyen előző sütőjében is készítette az ételt, a gőzsütő pedig automatikusan beállítja a megfelelő gőzmennyiséget.

Angolosan, közepesen vagy jól átsütve? Ön dönt!

Maghőmérő
Precízen méri a sütőben az étel belső hőmérsékletét, és jelzi, mikor készült el az étel. Nem lesz többé nyers, vagy éppen túlsütött a hús!

Fantasztikus ízek, csodálatos textúrák

Képzelje el az ételeket annyira tiszta, telt és intenzív ízzel, mintha akkor kóstolná először őket. Annyira finomak, hogy úgy érzi majd, mintha egy első osztályú étteremben enne. A titok a szuvidolás.

Tökéletes precizitás, egyedülállóan finom fogások

Szuvidolás során az alapanyagok és a fűszerek egy vákuumtasakba zárva, alacsony hőfokon párolódnak a sütőtérben. Ettől sokkal intenzívebbek lesznek az ízek, és fantasztikusan jó lesz az ételek textúrája. A fehér és vörös húsok, a halak, a tenger gyümölcsei, a zöldségek valamint a gyümölcsök is nagyon jók szuvidolva.

Figyelje távolról, hogyan készülnek a csodálatos ételek

Csatlakozzon okostelefonjával CookView® kamerás sütője* Wi-Fi hálózatához. Így folyamatosan nyomon követheti, hogy áll az étel a sütőben, és az alkalmazáson keresztül módosíthatja a sütő beállításait. Akkor is, amikor éppen nincs a konyhában.

A SteamPro gőzsütőkben a Steamify® funkcióval könnyedén készíthet csodálatos fogásokat. Csak válassza ki a kezelőfelületen a Steamify® funkciót, majd állítsa be a sütési hőmérsékletet. A SteamPro gőzsütő pedig automatikusan beállítja a megfelelő gőzmennyiséget.

* KOAAS31CX

Még több hasznos funkció

Steamify®
Automatikusan beállítja a megfelelő mennyiségű gőzt.

SousVide
Intenzívebb lesz az ételek íze és fantasztikusan jó lesz textúrájuk.

My Electrolux Kitchen App**
Az alkalmazáson keresztül figyelheti és irányíthatja a sütőt.

**A Wifi kapcsolattal rendelkező modellekben.

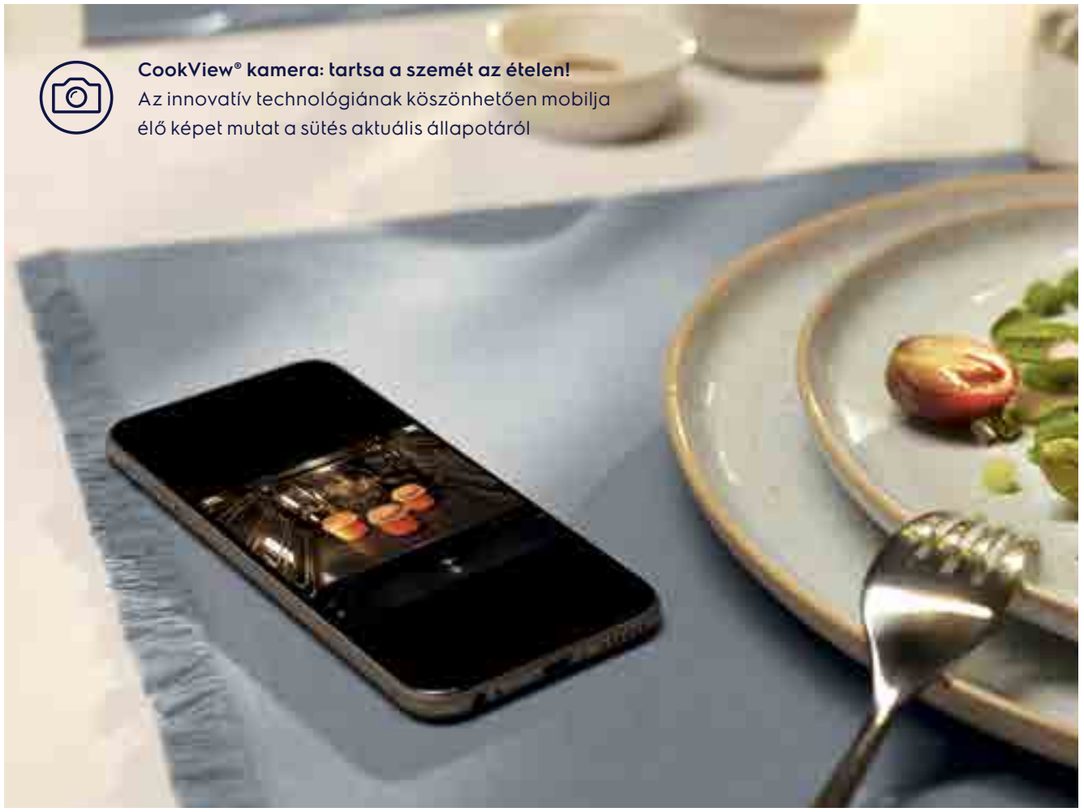

CookView® kamera: tartsa a szemét az ételen!
Az innovatív technológiának köszönhetően mobilja élő képet mutat a sütés aktuális állapotáról

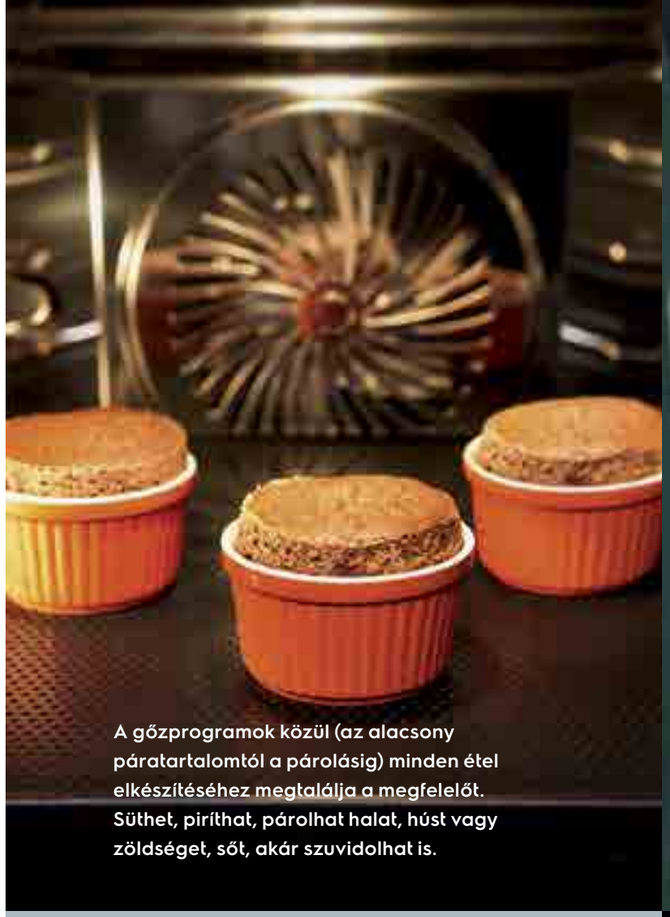

A gőzprogramok közül (az alacsony páratartalomtól a párolásig) minden étel elkészítéséhez megtalálja a megfelelőt. Süthet, piríthat, párolhat halat, húst vagy zöldséget, sőt, akár szuvidolhat is.

A CookView® kamera segítségével rajta tarthatja szemét az ételen. Az innovatív technológiának köszönhetően okostelefonja élő képet mutat a sütés aktuális állapotáról, így nem kell folyamatosan a sütő ajtaja előtt álldogálnia. Amíg a fogások egy része sül a sütőben, Ön nyugodtan foglalkozhat a menü többi részével, vagy akár a vendégeit is fogadhatja. Sütője gondoskodik a rábízott ételről.

Sütő CookView® kamerával

Kövesse okostelefonján, hogy áll az étel a CookView® kamerás sütőben. A My Electrolux alkalmazáson keresztül a beállításokat is módosíthatja.

A Steamify® automatikusan beállítja a megfelelő mennyiségű gőzt. A gőzsütés során az ételek nem száradnak ki, és megőrzik értékes tápanyagaikat. Ezért sokkal finomabbak lesznek.

Éttermi minőségű ételek, szuvidolással

Gondolkozott már azon, vajon miért annyira intenzív az ételek íze az éttermekben? Egy SteamPro gőzsütőben már Ön is készíthet éttermi minőségű fogásokat otthon, saját konyhájában. Használja ugyanazt a technikát, amivel a legjobb séfek is dolgoznak: a szuvidolást.

A titok a szuvidolás
A Michelin-csillagos éttermekben már régóta szuvidolják az alapanyagokat, hogy kihozzák telt, gazdag ízüket. 100 éves tapasztalatunkra építve, ezt a technológiát beépítettük háztartási sütőinkbe is*, hogy Ön is készíthessen otthon éttermi minőségű ételeket.

Intenzív ízek minden mennyiségben
Szuvidolás során az alapanyagok a fűszerekkel együtt, egy vákuum tasakba zárva, alacsony hőmérsékleten, hosszú ideig párolódnak a sütőben. A vákuum tasakban a fűszerek alaposan átjárják az ételt, ezért hihetetlenül intenzívek lesznek az ízek. A sokszor órákon át tartó, alacsony hőmérsékleten történő párolódás miatt, varázslatosan porhanyós lesz az ételek állaga.

A SousVide technológia nem csak fantasztikus ízeket, de rugalmasságot is kínál Önnek. Egy nagyobb családi vagy baráti összejövetelre akár napokkal hamarabb is előre szuvidolhatja az alapanyagokat. Beteheti őket a hűtőszekrénybe, mert a vákuum tasakban megőrzik friss ízüket és textúrájukat. Tálalás előtt pedig elég csak pár perc alatt kérget sütni a szuvidolt húsokra.

*Bizonyos modellekben

Szuvidolás 4 egyszerű lépésben:

01 / Tisztítsa meg, darabolja fel és fűszerezze az alapanyagokat.

02 / Vákuumozza le a hozzávalókat egy vákuumtasakban.

03 / Tegye a sütőbe, és indítsa el a SousVide programot

04 / Tálalás előtt a húsokat érdemes pár percig grillezni, hogy az omlós, gazdag ízű hús kapjon egy kis kérget

Süssön gőzben! A legjobbat hozza ki az alapanyagokból.

Könnyedén készíthet csodálatos fogásokat gőzprogramon. Az ételek megőrzik természetes nedvességtartalmukat, nem száradnak ki. Az ízek sokkal intenzívebbek, a színek élénkebbek lesznek. A forró levegő gyorsabban és egyenletesebben járja át az ételeket, ezért hamarabb megsülnek.

Egy SteamBoost gőzsütőben választhat alacsony (25%) vagy közepes (50-80%) páratartalmú gőzprogramot attól függően, hogy pirítani vagy sütni szeretne. De halat vagy zöldséget is párolhat Vital (100% gőz) programon.

Hasznos funkciók

Maghőmérő
Pontosan méri az étel belső hőmérsékletét, és jelzi amikor elkészült.

Gyorsfelfűtés
Akár 40%-kal rövidebb idő alatt felmelegítheti a sütőt, ha bekapcsolja a gyorsmelegítés funkciót.

A tökéletes kiegészítő
A rozsdamentes acél párolóedényekben a gőz jobban átjárja az ételt, így az egyenletesebben és gyorsabban sül meg.

A zöldségek megőrzik élénk színüket és finomabbak is lesznek a gőzben.

A kombinált gőzsütőkben 3 féle gőzprogram van, melyek különböző mennyiségű gőzt (25%-100%) generálnak a sütőtérben. Ezért zöldségpároláshoz, tésztaételek, felfújtak készítéséhez, és hússütéshez is nagyon jól használhatók.

A gőzprogramok és extra funkciók (például kelesztés, aszalás, tartósítás, melegen tartás) mellett egy gőzsütő képes mindarra, amit egy hagyományos, multifunkciós sütő is tud. Süthet, piríthat, grillezhet benne, de akár lassú sütésre, és az ételek felmelegítésére is használhatja.

A gőzprogramon az ételek nem száradnak ki, és megőrzik értékes tápanyagaikat, aromáikat és a vitaminokat.

A gőzprogramon készült zöldségekből kevesebb nedvesség távozik, ezért a vitaminok jelentős része is megmarad. Ezért nem csak finomabbak, de egészségesebbek is lesznek

Adjon hozzá egy kis gőzt! Finomabb lesz, mint eddig bármikor.

Egy SteamBake (extra gőz) funkciós Electrolux sütő mindent tud, amit egy multifunkciós sütőtől elvár. Ráadásul minden eddiginél finomabb kenyeret, pogácsát, pizzát, piskótát vagy akár sajtos rudat is süthet benne a SteamBake funkcióval.

A sütőprogram első 15 percében gőz képződik a sütőtérben, mely finoman átjárja és megemeli a tésztát. Ezt követően a forró levegő ropogósra süti a tészta felületét. Kifejezetten sütemények, tészták, kenyerek, péksütemények készítéséhez ajánljuk.

SteamBake
Adjon hozzá egy kis gőzt, így a muffinok szépen megemelkednek, tésztájuk könnyű és laza lesz.

Ropogós kenyér otthon, a sütőből
Egy csipetnyi gőz hozzáadásával a kenyér héja ropogósra sül, a belseje pedig puha lesz.

Nyisson pékséget otthonában!
Otthon is süthet olyan finom péksüteményeket, mintha egy pékségben lenne – egyetlen gombnyomással. A gőz finoman átjárja, és megemeli a sütőtérben a tésztát, ezért a piskóták, felfújtak és kelt tészták is szépen feljönnek, és nem ragadnak rá a tepsire.

Így használja a SteamBake funkciót:

01/ Öntsön 100 ml vizet a sütőtér alján található mélyedésbe.
02/ Tegye be a sütemény- vagy kenyértésztát a sütőbe.
03/ Állítsa be a SteamBake programot és nyomja meg a SteamBake gombot.
04/ Süsse meg a süteményt vagy a kenyeret, és élvezze a finom falatokat.

KOAAS31CX
SteamPro gőzsütő

Okostelefonján folyamatosan nyomon követheti, hogy áll az étel ebben a CookView® kamerás sütőben. A My Electrolux Kitchen alkalmazáson keresztül módosíthatja a sütőprogram beállításait akkor is, amikor éppen nincs a konyhában. A SousVide programon és a többféle gőzprogramon ellenállhatatlanul finom ételeket készíthet.

Jellemzők
- Tisztítás: gőztisztítás
- Színes TFT kijelző
- CookView® sütőkamera
- Wifi kapcsolat
- Steamify funkció: automatikusan beállítja a megfelelő páratartalmat
- Maghőmérő
- Sütőfunkciók: au gratin barnítás, alsó sütés, kenyérsütés, hagyományos sütés, kiolvasztás, kelesztés, aszalás, félkész étel, Vital gőz, grill, magas páratartalom, alacsony páratartalom, közepes páratartalom, melegen tartás, nedves hőlégbefúvás, pizza, tányérmelegítés, tartósítás, lassú sütés, SousVide program, gőz regenerálás, hőlégkeverés, turbó grill, joghurt
- Hőmérsékleti tartomány: 30 °C – 230 °C
- Teleszkópos sütősín
- 2 grillrács
- Tartozékok: 1 szürke zománcozott tepsi, 1 szürke zománcozott zsírfelfogó tálca, 1 szett lyukacsos + nem lyukacsos tálca
- Sütőtér űrtartalma: 70 l
- 4 rétegű sütőajtó
- Finoman csukódó sütőajtó
- Sütővilágítás: 3 halogén izzó
- Méretek, mag. x szél. x mély. (mm): 594x595x567

KOAAS31WT
SteamPro gőzsütő

Főzzön úgy, mintha egy jó étterem séfje lenne! Szuvidoljon otthon, saját sütőjében! Az ételek íze intenzív, az állaga pedig tökéletes lesz. A sütőben többféle gőzprogram is segít önnek ellenállhatatlanul finom ételeket készíteni. A Steamify funkcióval pedig egyszerűen beállíthatja a megfelelő mennyiségű gőzt a sütőben.

Jellemzők
- Tisztítás: gőztisztítás
- Színes TFT kijelző, érintőkapcsolós vezérlés
- Wifi kapcsolat
- Steamify funkció: automatikusan beállítja a megfelelő páratartalmat
- Maghőmérő
- Hőmérsékleti tartomány: 30 °C – 230 °C
- Teleszkópos sütősín
- 1 grillrács
- Tartozékok: 2 szürke zománcozott tepsi, 1 szürke zománcozott zsírfelfogó tálca, 1 szett lyukacsos + nem lyukacsos tálca
- Sütőtér űrtartalma: 70 l
- 4 rétegű sütőajtó
- Finoman csukódó sütőajtó
- Sütővilágítás: 3 halogén izzó

Sütőfunkciók:
au gratin barnítás, alsó sütés, kenyérsütés, hagyományos sütés, kiolvasztás, kelesztés, aszalás, félkész étel, Vital gőz, grill, magas páratartalom, alacsony páratartalom, közepes páratartalom, melegen tartás, nedves hőlégbefúvás, pizza, tányérmelegítés, tartósítás, lassú sütés, SousVide program, gőz regenerálás, hőlégkeverés, turbó grill, joghurt

- Méretek, mag. x szél. x mély. (mm): 594x595x567

KOAAS31WX
SteamPro gőzsütő

Szuvidoljon otthon, saját konyhájában! Olyan tökéletes lesz az ételek íze és állaga, hogy úgy érzi majd, mintha egy első osztályú étteremben enne. A sütőben többféle gőzprogram is segít önnek finom ételeket készíteni. A Steamify funkcióval pedig egyszerűen beállíthatja a megfelelő mennyiségű gőzt a sütőben.

Jellemzők
- Tisztítás: gőztisztítás
- Színes TFT kijelző, érintőkapcsolós vezérlés
- Wifi kapcsolat
- Steamify funkció: automatikusan beállítja a megfelelő páratartalmat
- Maghőmérő
- Hőmérsékleti tartomány: 30 °C – 230 °C
- Teleszkópos sütősín
- 2 grillrács
- Tartozékok: 1 szürke zománcozott tepsi, 1 szürke zománcozott zsírfelfogó tálca, 1 szett lyukacsos + nem lyukacsos tálca
- Sütőtér űrtartalma: 70 l
- 4 rétegű sütőajtó
- Finoman csukódó sütőajtó
- Sütővilágítás: 3 halogén izzó

Sütőfunkciók:
au gratin barnítás, alsó sütés, kenyérsütés, hagyományos sütés, kiolvasztás, kelesztés, aszalás, félkész étel, Vital gőz, grill, magas páratartalom, alacsony páratartalom, közepes páratartalom, melegen tartás, nedves hőlégbefúvás, pizza, tányérmelegítés, tartósítás, lassú sütés, SousVide program, gőz regenerálás, hőlégkeverés, turbó grill, joghurt

- Méretek, mag. x szél. x mély. (mm): 594x595x567

KOBBS31X
SteamBoost gőzsütő

A SteamBoost sütőben többféle gőzprogram segít Önnek ellenállhatatlanul finom ételeket készíteni. A maghőmérő segítségével folyamatosan nyomon követheti, hogy áll az étel a sütőben, így minden falat pont olyan lesz, amilyennek Ön szereti.

Jellemzők
- Tisztítás: gőztisztítás
- Érintőkapcsolós vezérlés
- Maghőmérő
- Hőmérsékleti tartomány: 30 °C – 230 °C
- Teleszkópos sütősín
- 2 grillrács
- Tartozékok: 1 szürke zománcozott tepsi, 1 szürke zománcozott zsírfelfogó tálca, 1 szett lyukacsos + nem lyukacsos tálca
- Sütőtér űrtartalma: 70 l
- 4 rétegű sütőajtó
- Finoman csukódó sütőajtó
- Sütővilágítás: 3 halogén izzó

Sütőfunkciók:
au gratin barnítás, alsó sütés, kenyérsütés, hagyományos sütés, kiolvasztás, kelesztés, aszalás, félkész étel, Vital gőz, grill, melegen tartás, nedves hőlégbefúvás, pizza, tányérmelegítés, tartósítás, lassú sütés, gőz regenerálás, hőlégkeverés, turbó grill, száraz sütés

- Méretek, mag. x szél. x mély. (mm): 594x595x567

KOEAP31WT
SenseCook sütő

Bízza magát a sütőre! Válassza ki a beépített receptprogramok közül, mit szeretne sütni! Állítsa össze a recept alapján az ételt, tegye be a sütőbe, a készülék pedig beállítja a megfelelő programot és az időtartamot is. Töltse le a My Electrolux Kitchen alkalmazást, így telefonján keresztül is irányíthatja sütőjét!

Jellemzők
- Tisztítás: pirolitikus
- Színes TFT kijelző, érintőkapcsolós vezérlés
- Wifi kapcsolat
- Maghőmérő
- Hőmérsékleti tartomány: 30 °C – 300 °C
- Teleszkópos sütősín
- 1 krómozott grillrács
- Tartozékok: 2 szürke zománcozott tepsi, 1 szürke zománcozott zsírfelfogó tálca
- Sütőtér űrtartalma: 71 l
- 4 rétegű sütőajtó
- Finoman csukódó sütőajtó
- Sütővilágítás: 3 halogén izzó

Sütőfunkciók:
au gratin barnítás, alsó sütés, kenyérsütés, hagyományos sütés, kiolvasztás, kelesztés, aszalás, félkész étel, grill, melegen tartás, nedves hőlégbefúvás, pizza, tányérmelegítés, tartósítás, lassú sütés, hőlégkeverés, turbó grill

- Méretek, mag. x szél. x mély. (mm): 594x595x567

KOCBP31X
SteamCrisp gőzsütő

A SteamCrisp sütő gőzprogramján egy kis gőz is keveredik a forró levegőhöz, ezért az ételek finom, ropogós kérget kapnak, miközben belül puhák maradnak. A beépített receptprogramok segítenek Önnek, hogy ugyanolyan jól sikerüljön mindig minden fogás! Válasszon egyet a receptprogramok közül, állítsa össze az ételt, a sütő pedig automatikusan beállítja a programot és az időtartamot. Ez a sütő a pirolitikus tisztítóprogrammal ki is takarítja magát!

Jellemzők
- Tisztítás: pirolitikus
- Érintőkapcsolós vezérlés
- Hőmérsékleti tartomány: 30 °C – 300 °C
- Teleszkópos sütősín
- 1 krómozott grillrács
- Tartozékok: 1 szürke zománcozott tepsi, 1 szürke zománcozott zsírfelfogó tálca
- Sütőtér űrtartalma: 72 l
- 3 rétegű sütőajtó
- Finoman csukódó sütőajtó
- Sütővilágítás: 1 halogén izzó

Sütőfunkciók:
au gratin barnítás, alsó sütés, kenyérsütés, hagyományos sütés, kiolvasztás, kelesztés, aszalás, félkész étel, grill, alacsony páratartalom, melegen tartás, nedves hőlégbefúvás, pizza, tányérmelegítés, tartósítás, lassú sütés, gőz regenerálás, hőlégkeverés, turbó grill

- Méretek, mag. x szél. x mély. (mm): 594x596x569

KOE8P81Z
SenseCook gőzsütő

Legyen saját séf segédje! Válassza ki a beépített receptprogramok közül, mit szeretne sütni! Állítsa össze a recept alapján az ételt, tegye be a sütőbe, a készülék pedig beállítja a megfelelő programot és az időtartamot is. A maghőmérő segítségével folyamatosan nyomon követheti, hogy áll az étel a sütőben, így minden falat pont olyan lesz, amilyennek Ön szereti.

Jellemzők
- Tisztítás: pirolitikus
- LCD kijelző - érintőkapcsolós vezérlés
- Hőmérsékleti tartomány: 30 °C – 300 °C
- Teleszkópos sütősín
- 1 krómozott grillrács
- Tartozékok: 1 szürke zománcozott sütőtálca 1 szürke zománcozott zsírfelfogó tálca
- Sütőtér űrtartalma: 71 l
- 4 rétegű sütőajtó
- Finoman csukódó sütőajtó
- Sütővilágítás: 1 halogén izzó

Sütőfunkciók:
au gratin barnítás, alsó sütés, kenyérsütés, hagyományos sütés, kiolvasztás, kelesztés, aszalás, félkész étel, grill, melegen tartás, nedves hőlégbefúvás, pizza, tányérmelegítés, tartósítás, lassú sütés, hőlégkeverés, turbo grill

- Méretek, mag. x szél. x mély. (mm): 594x596x569

KOCDP61X
SteamCrisp gőzsütő

A SteamCrisp sütő gőzprogramján egy kis gőz is keveredik a forró levegőhöz, ezért az ételek finom, ropogós kérget kapnak, miközben belül puhák maradnak. A sütőnek tartozéka egy maghőmérő is, melynek segítségével folyamatosan nyomon követheti, hogy áll az étel a sütőben, így minden falat pont olyan lesz, amilyennek Ön szereti.

Jellemzők
- Tisztítás: pirolitikus
- Ledes kijelző - érintőkapcsolós vezérlés
- Hőmérsékleti tartomány: 30 °C – 300 °C
- Teleszkópos sütősín
- 1 grillrács
- Tartozékok: 1 szürke zománcozott sütőtálca 1 szürke zománcozott zsírfelfogó tálca
- Sütőtér űrtartalma: 72 l
- 3 rétegű sütőajtó
- Sütővilágítás: 1 halogén izzó

Sütőfunkciók:
alsó sütés, hagyományos sütés, kiolvasztás, gyors felfűtés, nedves hőlégbefúvás, pizza, gőzfunkció, hőlégkeverés, turbo grill

- Méretek, mag. x szél. x mély. (mm): 594x596x569

KOEBP31X
SenseCook sütő

Válassza ki a beépített receptprogramok közül, mit szeretne sütni! Állítsa össze a recept alapján az ételt, tegye be a sütőbe, a készülék pedig beállítja a megfelelő programot és az időtartamot is. A maghőmérő segítségével folyamatosan nyomon követheti, hogy áll az étel a sütőben, így minden falat pont olyan lesz, amilyennek Ön szereti.

Jellemzők
- Tisztítás: pirolitikus
- Érintőkapcsolós vezérlés
- Maghőmérő
- Hőmérsékleti tartomány: 30 °C – 300 °C
- Teleszkópos sütősín
- 1 krómozott grillrács
- Tartozékok: 1 szürke zománcozott tepsi, 1 szürke zománcozott zsírfelfogó tálca
- Sütőtér űrtartalma: 71 l
- 4 rétegű sütőajtó
- Finoman csukódó sütőajtó
- Sütővilágítás: 3 halogén izzó

Sütőfunkciók:
au gratin barnítás, alsó sütés, kenyérsütés, hagyományos sütés, kiolvasztás, kelesztés, aszalás, félkész étel, grill, melegen tartás, nedves hőlégbefúvás, pizza, tány-érmelegítés, tartósítás, lassú sütés, hőlégkeverés, turbó grill

- Méretek, mag. x szél. x mély. (mm): 594x595x567

KOCEH70X
SteamCrisp gőzsütő

A SteamCrisp sütő gőzprogramján egy kis gőz is keveredik a forró levegőhöz, ezért az ételek finom, ropogós kérget kapnak, miközben belül puhák maradnak. A beépített receptprogramok segítenek Önnek, hogy ugyanolyan jól sikerüljön mindig minden fogás! Válasszon egyet a receptprogramok közül, állítsa össze az ételt, a sütő pedig automatikusan beállítja a programot és az időtartamot.

Jellemzők
- Könnyen tisztítható zománc
- Érintőkapcsolós vezérlés
- Hőmérsékleti tartomány: 50 °C – 275 °C
- Teleszkópos sütősín
- 1 krómozott grillrács
- Tartozékok: 1 szürke zománcozott tepsi, 1 szürke zománcozott zsírfelfogó tálca
- Sütőtér űrtartalma: 72 l
- 2 rétegű sütőajtó
- Finoman csukódó sütőajtó
- Sütővilágítás: 1 halogén izzó

Sütőfunkciók:
alsó sütés, hagyományos sütés, gyors grill, világítás, nedves hőlégbefúvás, pizza, gőzfunkció, hőlégkeverés, turbó grill

- Méretek, mag. x szél. x mély. (mm): 594x596x569

KODDP71X
SteamBake gőzfunkciós sütő

Legyen otthon saját péksége! A kenyerek ropogósak, a pék-sütemények pedig lazák és nagyon könnyű állagúak lesznek ebben a sütőben a SteamBake (extra gőz) funkciónak köszönhetően. A maghőmérő segítségével folyamatosan nyomon követheti, hogy áll az étel a sütőben, így minden falat pont olyan lesz, amilyennek Ön szereti. Ez a sütő a pirolitikus programmal ki is takarítja magát!

Jellemzők
- Tisztítás: pirolitikus
- Érintőkapcsolós vezérlés
- Maghőmérő
- Hőmérsékleti tartomány: 30 °C – 300 °C
- Teleszkópos sütősín
- 1 krómozott grillrács
- Tartozékok: 1 szürke zománcozott tepsi, 1 szürke zománcozott zsírfelfogó tálca
- Sütőtér űrtartalma: 72 l
- 3 rétegű sütőajtó
- Finoman csukódó sütőajtó
- Sütővilágítás: 1 halogén izzó

Sütőfunkciók:
alsó sütés, hagyományos sütés, kiolvasztás, gyors grill, nedves hőlégbefúvás, pizza, hőlégkeverés PLUS, turbó grill, gyors felfűtés

- Méretek, mag. x szél. x mély. (mm): 594x596x569

KODEC70X
SteamBake gőzfunkciós sütő

Legyen otthon saját péksége! A SteamBake (extra gőz) funkcióval a leveles tészták, kelt tészták, piskóták, felfújtak szépen feljönnek, és nem ragadnak rá a tepsire. A ventilátor egyenletesen keringteti a sütőtérben a forró levegőt, ezért minden falat egyenletesen sül meg, függetlenül attól, hogy hol van a sütőtérben. A sütőtér katalitikus bevonata elnyeli és oxidálja a szennyeződéseket, ezért egyszerűen tisztán tarthatja a sütőt.

Jellemzők
- Tisztítás: katalitikus
- Érintőkapcsolós vezérlés
- Hőmérsékleti tartomány: 50 °C – 275 °C
- Teleszkópos sütősín
- 1 krómozott grillrács
- Tartozékok: 1 szürke zománcozott tepsi, 1 szürke zománcozott zsírfelfogó tálca
- Sütőtér űrtartalma: 72 l
- 2 rétegű sütőajtó
- Finoman csukódó sütőajtó
- Sütővilágítás: 1 halogén izzó

Sütőfunkciók:
alsó sütés, hagyományos sütés, kiolvasztás, gyors grill, világítás, nedves hőlégbefúvás, pizza, hőlégkeverés PLUS, turbó grill

- Méretek, mag. x szél. x mély. (mm): 594x596x569

KODEH70X
SteamBake gőzfunkciós sütő

Legyen otthon saját péksége! A kenyerek ropogósak, a péksütemények pedig lazák és nagyon könnyű állagúak lesznek ebben a sütőben a SteamBake (extra gőz) funkciónak köszönhetően. A ventilátor egyenletesen keringteti a sütőtérben a forró levegőt, ezért minden falat egyenletesen átsül.

Jellemzők
- Könnyen tisztítható zománc
- Érintőkapcsolós vezérlés
- Hőmérsékleti tartomány: 50 °C – 275 °C
- Teleszkópos sütősín
- 1 krómozott grillrács
- Tartozékok: 1 szürke zománcozott tepsi, 1 szürke zománcozott zsírfelfogó tálca
- Sütőtér űrtartalma: 72 l
- 2 rétegű sütőajtó
- Finoman csukódó sütőajtó
- Sütővilágítás: 1 halogén izzó

Sütőfunkciók:
alsó sütés, hagyományos sütés, kiolvasztás, gyors grill, világítás, nedves hőlégbefúvás, pizza, hőlégkeverés PLUS, turbó grill

- Méretek, mag. x szél. x mély. (mm): 594x596x569

KOD3C70X
SteamBake gőzfunkciós sütő

Legyen otthon saját péksége! A SteamBake (extra gőz) funkcióval a leveles tészták, kelt tészták, piskóták, felfújtak szépen feljönnek, és nem ragadnak rá a tepsire. A ventilátor egyenletesen keringteti a sütőtérben a forró levegőt, ezért minden falat egyenletesen sül meg, függetlenül attól, hogy hol van a sütőtérben. A sütőtér katalitikus bevonata elnyeli és oxidálja a szennyeződéseket, ezért egyszerűen tisztán tarthatja a sütőt.

Jellemzők
- Tisztítás: katalitikus
- Ledes kijelző - érintőkapcsolós vezérlés
- Hőmérsékleti tartomány: 50 °C – 275 °C
- Teleszkópos sütősín
- 1 krómozott grillrács
- Tartozékok: 1 szürke zománcozott tepsi, 1 szürke zománcozott zsírfelfogó tálca
- Sütőtér űrtartalma: 72 l
- 2 rétegű sütőajtó
- Finoman csukódó sütőajtó
- Sütővilágítás: 2 halogén izzó

Sütőfunkciók:
alsó sütés, hagyományos sütés, kiolvasztás, gyors grill, világítás, nedves hőlégbefúvás, pizza, hőlégkeverés PLUS, turbo grill

- Méretek, mag. x szél. x mély. (mm): 594x594x568

KOD3H70X
SteamBake gőzfunkciós sütő

Legyen otthon saját péksége! A SteamBake (extra gőz) funkcióval a leveles tészták, kelt tészták, piskóták, felfújtak szépen feljönnek, és nem ragadnak rá a tepsire. A ventilátor egyenletesen keringteti a sütőtérben a forró levegőt, ezért minden falat egyenletesen sül meg, függetlenül attól, hogy hol van a sütőtérben. Állítsa be az időzítőt, a sütő pedig jelezni fogja, ha lejárt a megadott időtartam.

Jellemzők
- Tisztítás: aquaclean
- Ledes kijelző - érintőkapcsolós vezérlés
- Hőmérsékleti tartomány: 50 °C – 275 °C
- Teleszkópos sütősín
- 1 krómozott grillrács
- Tartozékok: 1 szürke zománcozott sütőtálca 1 szürke zománcozott zsírfelfogó tálca
- Sütőtér űrtartalma: 72 l
- 2 rétegű sütőajtó
- Finoman csukódó sütőajtó
- Sütővilágítás: 2 halogén izzó

Sütőfunkciók:
alsó sütés, hagyományos sütés, kiolvasztás, gyors grill, világítás, nedves hőlégbefúvás, pizza, hőlégkeverés PLUS, turbo grill

- Méretek, mag. x szél. x mély. (mm): 594x594x569

EOB9S31WX
SteamBoost gőzsütő

A SteamBoost sütőben többféle gőzprogram segít Önnek ellenállhatatlanul finom ételeket készíteni. A Steamify funkcióval pedig egyszerűen beállíthatja a megfelelő mennyiségű gőzt a sütőben. Töltse le a My Electrolux Kitchen alkalmazást, így telefonján keresztül is irányíthatja sütőjét!

Jellemzők
- Tisztítás: gőztisztítás
- LCD kijelző - érintőkapcsolós vezérlés
- Steamify funkció: automatikusan beállítja a megfelelő páratartalmat
- Maghőmérő
- Hőmérsékleti tartomány: 30 °C – 230 °C
- Teleszkópos sütősín
- 2 grillrács
- Tartozékok: 1 szürke zománcozott sütőtálca 1 szürke zománcozott zsírfelfogó tálca Deluxe rozsdamentes acél párolóedény szett
- Sütőtér űrtartalma: 70 l
- 4 rétegű sütőajtó
- Finoman csukódó sütőajtó
- Sütővilágítás: 1 halogén izzó

Sütőfunkciók:
au gratin barnítás, alsó sütés, kenyérsütés, hagyományos sütés, kiolvasztás, kelesztés, aszalás, félkész étel, vital gőz, grill, magas páratartalom, alacsony páratartalom, melegen tartás, nedves hőlégbefúvás, pizza, tányérmelegítés, tartósítás| lassú sütés, gőz regenerálás, Steamify program, hőlégkeverés, turbo grill

- Méretek, mag. x szél. x mély. (mm): 594x595x567

EOB8S31X
SteamBoost gőzsütő

A SteamBoost sütőben többféle gőzprogram segít Önnek ellenállhatatlanul finom ételeket készíteni. A húsok, a halak, a zöldségek és az egytálételek is sokkal finomabbak lesznek, ha gőzprogramon süti őket. A maghőmérő segítségével folyamatosan nyomon követheti, hogy áll az étel a sütőben, így minden falat pont olyan lesz, amilyennek Ön szereti.

Jellemzők
- Tisztítás: gőztisztítás
- Érintőkapcsolós vezérlés
- Maghőmérő
- Hőmérsékleti tartomány: 30 °C – 230 °C
- Teleszkópos sütősín
- 1 grillrács
- Tartozékok: 1 szürke zománcozott sütőtálca 1 szürke zománcozott zsírfelfogó tálca Deluxe rozsdamentes acél párolóedény szett
- Sütőtér űrtartalma: 70 l
- 4 rétegű sütőajtó
- Finoman csukódó sütőajtó
- Sütővilágítás: 1 halogén izzó

Sütőfunkciók:
au gratin barnítás, alsó sütés, kenyérsütés, hagyományos sütés, kiolvasztás, kelesztés, aszalás, félkész étel, vital gőz, grill, magas páratartalom, alacsony páratartalom, melegen tartás, nedves hőlégbefúvás, pizza, tányérmelegítés, tartósítás, lassú sütés, gőz regenerálás, hőlégkeverés, turbo grill

- Méretek, mag. x szél. x mély. (mm): 594x595x567

EOC8P31X
SteamCrisp gőzsütő

A SteamCrisp sütő gőzprogramján egy kis gőz is keveredik a forró levegőhöz, ezért az ételek finom, ropogós kérget kapnak, miközben belül puhák maradnak. A sütőnek tartozéka egy maghőmérő is, melynek segítségével minden falat pont olyan lesz, amilyennek Ön szereti. Ha pedig eljön a sütőtisztítás ideje, csak indítsa el a pirolitikus tisztítóprogramot.

Jellemzők
- Tisztítás: pirolitikus
- Érintőkapcsolós vezérlés
- Maghőmérő
- Hőmérsékleti tartomány: 30 °C – 300 °C
- Teleszkópos sütősín
- 1 krómozott grillrács
- Tartozékok: 1 szürke zománcozott sütőtálca 1 szürke zománcozott zsírfelfogó tálca
- Sütőtér űrtartalma: 72 l
- 3 rétegű sütőajtó
- Finoman csukódó sütőajtó
- Sütővilágítás: 1 halogén izzó

Sütőfunkciók:
au gratin barnítás, alsó sütés, kenyérsütés, hagyományos sütés, kiolvasztás, kelesztés, turbo grill, aszalás, félkész étel, grill, alacsony páratartalom, melegen tartás, nedves hőlégbefúvás, pizza, tányérmelegítés, tartósítás, lassú sütés, gőz regenerálás, hőlégkeverés

- Méretek, mag. x szél. x mély. (mm): 594x596x569

EOB7S31X
SteamBoost gőzsütő

A SteamBoost sütőben többféle gőzprogram segít Önnek ellenállhatatlanul finom ételeket készíteni. A húsok, a halak, a zöldségek és az egytálételek is sokkal finomabbak lesznek, ha gőzprogramon süti őket. A maghőmérő segítségével folyamatosan nyomon követheti, hogy áll az étel a sütőben, így minden falat pont olyan lesz, amilyennek Ön szereti.

Jellemzők
- Tisztítás: gőztisztítás
- Érintőkapcsolós vezérlés
- Maghőmérő
- Hőmérsékleti tartomány: 30 °C – 230 °C
- Teleszkópos sütősín
- 1 grillrács
- Tartozékok: 1 szürke zománcozott sütőtálca 1 szürke zománcozott zsírfelfogó tálca
- Sütőtér űrtartalma: 70 l
- 4 rétegű sütőajtó
- Finoman csukódó sütőajtó
- Sütővilágítás: 1 halogén izzó

Sütőfunkciók:
alsó sütés, kenyérsütés, kiolvasztás, gyors grill, félkész étel, vital gőz, grill, magas páratartalom, alacsony páratartalom, melegen tartás, nedves hőlégbefúvás, pizza, lassú sütés, gőz regenerálás, alsó-felső sütés, hőlégkeverés, urbo grill

- Méretek, mag. x szél. x mély. (mm): 594x595x567

LOC8H31X
SteamCrisp gőzsütő

A SteamCrisp sütő gőzprogramján egy kis gőz is keveredik a forró levegőhöz, ezért az ételek finom, ropogós kérget kapnak, miközben belül puhák maradnak. A beépített receptprogramok segítenek Önnek, hogy ugyanolyan jól sikerüljön mindig minden fogás! Válasszon egyet a receptprogramok közül, állítsa össze az ételt, a sütő pedig automatikusan beállítja a programot és az időtartamot.

Jellemzők
- Tisztítás: AquaClean
- Érintőkapcsolós vezérlés
- Maghőmérő
- Hőmérsékleti tartomány: 30 °C – 300 °C
- Teleszkópos sütősín
- 1 krómozott grillrács
- Tartozékok: 1 szürke zománcozott sütőtálca 1 szürke zománcozott zsírfelfogó tálca
- Sütőtér űrtartalma: 72 l
- 3 rétegű sütőajtó
- Finoman csukódó sütőajtó
- Sütővilágítás: 1 halogén izzó

Sütőfunkciók:
au gratin barnítás, alsó sütés, kenyérsütés, hagyományos sütés, kiolvasztás, kelesztés, turbo grill, aszalás, félkész étel, grilll alacsony páratartalom, melegen tartás, nedves hőlégbefúvás, pizza, tányérmelegítés, tartósítás, lassú sütés, gőz regenerálás, hőlégkeverés

- Méretek, mag. x szél. x mély. (mm): 594x596x569

EOC6P71X
SteamCrisp gőzsütő

A SteamCrisp sütő gőzprogramján egy kis gőz is keveredik a forró levegőhöz, ezért az ételek finom, ropogós kérget kapnak, miközben belül puhák maradnak. A sütőnek tartozéka egy maghőmérő is, melynek segítségével minden falat pont olyan lesz, amilyennek Ön szereti. Ha pedig eljön a sütőtisztítás ideje, csak indítsa el a pirolitikus tisztítóprogramot.

Jellemzők
- Tisztítás: pirolitikus
- Érintőkapcsolós vezérlés
- Maghőmérő
- Hőmérsékleti tartomány: 30 °C – 300 °C
- Teleszkópos sütősín
- 1 krómozott grillrács
- Tartozékok: 1 szürke zománcozott sütőtálca 1 szürke zománcozott zsírfelfogó tálca
- Sütőtér űrtartalma: 72 l
- 3 rétegű sütőajtó
- Finoman csukódó sütőajtó
- Sütővilágítás: 1 halogén izzó

Sütőfunkciók:
alsó sütés, hagyományos sütés, kiolvasztás, gyors felfűtés, nedves hőlégbefúvás, pizza, gőzfunkció, hőlégkeverés, turbo grill

- Méretek, mag. x szél. x mély. (mm): 594x596x569

EOE8P31V
SenseCook sütő

Válassza ki a beépített receptprogramok közül, mit szeretne sütni! Állítsa össze a recept alapján az ételt, tegye be a sütőbe, a készülék pedig beállítja a megfelelő programot és az időtartamot is. A maghőmérő segítségével folyamatosan nyomon követheti, hogy áll az étel a sütőben, így minden falat pont olyan lesz, amilyennek Ön szereti. Ha pedig eljön a sütőtisztítás ideje, csak indítsa el a pirolitikus tisztítóprogramot.

Jellemzők
- Tisztítás: pirolitikus
- Érintőkapcsolós vezérlés
- Maghőmérő
- Hőmérsékleti tartomány: 30 °C – 300 °C
- Teleszkópos sütősín
- 1 krómozott grillrács
- Tartozékok: 1 szürke zománcozott sütőtálca 1 szürke zománcozott zsírfelfogó tálca
- Sütőtér űrtartalma: 72 l
- 3 rétegű sütőajtó
- Finoman csukódó sütőajtó
- Sütővilágítás: 1 halogén izzó

Sütőfunkciók:
au gratin barnítás, alsó sütés, kenyérsütés, hagyományos sütés, kiolvasztás, kelesztés, aszalás, félkész étel, grill, melegen tartás, nedves hőlégbefúvás, pizza, tányérmelegítés, tartósítás, lassú sütés, hőlégkeverés, turbo grill

- Méretek, mag. x szél. x mély. (mm): 594x596x569

EOE8P31X
SenseCook sütő

Válassza ki a beépített receptprogramok közül, mit szeretne sütni! Állítsa össze a recept alapján az ételt, tegye be a sütőbe, a készülék pedig beállítja a megfelelő programot és az időtartamot is. A maghőmérő segítségével folyamatosan nyomon követheti, hogy áll az étel a sütőben, így minden falat pont olyan lesz, amilyennek Ön szereti. Ha pedig eljön a sütőtisztítás ideje, csak indítsa el a pirolitikus tisztítóprogramot.

Jellemzők
- Tisztítás: pirolitikus
- Érintőkapcsolós vezérlés
- Maghőmérő
- Hőmérsékleti tartomány: 30 °C – 300 °C
- Teleszkópos sütősín
- 1 krómozott grillrács
- Tartozékok: 1 szürke zománcozott sütőtálca 1 szürke zománcozott zsírfelfogó tálca
- Sütőtér űrtartalma: 72 l
- 3 rétegű sütőajtó
- Finoman csukódó sütőajtó
- Sütővilágítás: 1 halogén izzó

Sütőfunkciók:
au gratin barnítá, alsó sütés, kenyérsütés, hagyományos sütés, kiolvasztás, kelesztés, aszalás, félkész étel, grill, melegen tartás, nedves, hőlégbefúvás, pizza, tányérmelegítés, tartósítás, lassú sütés, hőlégkeverés, turbo grill

- Méretek, mag. x szél. x mély. (mm): 594x596x569

EOC6H71X
SteamCrisp gőzsütő

A SteamCrisp sütő gőzprogramján egy kis gőz is keveredik a forró levegőhöz, ezért az ételek finom, ropogós kérget kapnak, miközben belül puhák maradnak. Használja a maghőmérőt, így minden falat pont olyan lesz, amilyennek Ön szereti. Ha pedig eljön a sütőtisztítás ideje, csak indítsa el az aquaclean programot! Így sokkal gyorsabb és egyszerűbb lesz kitisztítani sütőjét.

Jellemzők
- Tisztítás: aquaclean
- Érintőkapcsolós vezérlés
- Maghőmérő
- Hőmérsékleti tartomány: 30 °C – 300 °C
- Teleszkópos sütősín
- 1 krómozott grillrács
- Tartozékok: 1 szürke zománcozott sütőtálca 1 szürke zománcozott zsírfelfogó tálca
- Sütőtér űrtartalma: 72 l
- 3 rétegű sütőajtó
- Finoman csukódó sütőajtó
- Sütővilágítás: 1 halogén izzó

Sütőfunkciók:
alsó sütés, hagyományos sütés, kiolvasztás, gyors grill, gyors felfűtés, nedves hőlégbefúvás, pizza, gőzfunkció,hőlégkeverés, turbo grill

- Méretek, mag. x szél. x mély. (mm): 594x596x569

EOD6P71X
SteamBake gőzfunkciós sütő

Legyen otthon saját péksége! A SteamBake (extra gőz) funkcióval a leveles tészták, kelt tészták, piskóták, felfújtak szépen feljönnek, és nem ragadnak rá a tepsire. A maghőmérő segítségével folyamatosan nyomon követheti, hogy áll az étel a sütőben, így minden falat pont olyan lesz, amilyennek Ön szereti. Ha pedig eljön a sütőtisztítás ideje, csak indítsa el a pirolitikus tisztítóprogramot.

Jellemzők
- Tisztítás: pirolitikus
- Érintőkapcsolós vezérlés
- Maghőmérő
- Hőmérsékleti tartomány: 30 °C – 300 °C
- Teleszkópos sütősín
- 1 krómozott grillrács
- Tartozékok: 1 szürke zománcozott sütőtálca 1 szürke zománcozott zsírfelfogó tálca
- Sütőtér űrtartalma: 72 l
- 3 rétegű sütőajtó
- Finoman csukódó sütőajtó
- Sütővilágítás: 1 halogén izzó

Sütőfunkciók:
alsó sütés, hagyományos sütés, kiolvasztás, gyors grill, gyors felfűtés, nedves hőlégbefúvás, pizza, hőlégkeverés PLUS, turbo grill

- Méretek, mag. x szél. x mély. (mm): 594x596x568

EOD6P71Z
SteamBake gőzfunkciós sütő

Legyen otthon saját péksége! A SteamBake (extra gőz) funkcióval a leveles tészták, kelt tészták, piskóták, felfújtak szépen feljönnek, és nem ragadnak rá a tepsire. A maghőmérő segítségével folyamatosan nyomon követheti, hogy áll az étel a sütőben, így minden falat pont olyan lesz, amilyennek Ön szereti. Ha pedig eljön a sütőtisztítás ideje, csak indítsa el a pirolitikus tisztítóprogramot.

Jellemzők
- Tisztítás: pirolitikus
- Érintőkapcsolós vezérlés
- Maghőmérő
- Hőmérsékleti tartomány: 30 °C – 300 °C
- Teleszkópos sütősín
- 1 krómozott grillrács
- Tartozékok: 1 szürke zománcozott sütőtálca 1 szürke zománcozott zsírfelfogó tálca
- Sütőtér űrtartalma: 72 l
- 3 rétegű sütőajtó
- Finoman csukódó sütőajtó
- Sütővilágítás: 1 halogén izzó

Sütőfunkciók:
alsó sütés, hagyományos sütés, kiolvasztás, gyors grill, gyors felfűtés, nedves hőlégbefúvás, pizza, gőzfunkció,hőlégkeverés, turbo grill

- Méretek, mag. x szél. x mély. (mm): 594x596x569

EOE7P31X
SenseCook sütő

A nagy ventilátor egyenletesen keringteti a sütőtérben a forró levegőt, ezért minden falat egyenletesen sül meg, függetlenül attól, hogy hol van a sütőtérben. A maghőmérő segítségével folyamatosan nyomon követheti, hogy áll az étel a sütőben, így minden falat pont olyan lesz, amilyennek Ön szereti. Ha pedig eljön a sütőtisztítás ideje, csak indítsa el a pirolitikus tisztítóprogramot.

Jellemzők
- Tisztítás: pirolitikus
- Érintőkapcsolós vezérlés
- Maghőmérő
- Hőmérsékleti tartomány: 30 °C – 300 °C
- Teleszkópos sütősín
- 1 krómozott grillrács
- Tartozékok: 1 szürke zománcozott sütőtálca 1 szürke zománcozott zsírfelfogó tálca
- Sütőtér űrtartalma: 72 l
- 3 rétegű sütőajtó
- Finoman csukódó sütőajtó
- Sütővilágítás: 1 halogén izzó

Sütőfunkciók:
alsó sütés, hagyományos sütés, kiolvasztás, gyors grill, gyors felfűtés, nedves hőlégbefúvás, pizza, lassú sütés, hőlégkeverés, turbo grill

- Méretek, mag. x szél. x mély. (mm): 594x596x569

EOD6C71X
SteamBake gőzfunkciós sütő

Legyen otthon saját péksége! A SteamBake (extra gőz) funkcióval a leveles tészták, kelt tészták, piskóták, felfújtak szépen feljönnek, és nem ragadnak rá a tepsire. A maghőmérő segítségével folyamatosan nyomon követheti, hogy áll az étel a sütőben, így minden falat pont olyan lesz, amilyennek Ön szereti. A sütőtér katalitikus bevonata elnyeli és oxidálja a szennyeződéseket, ezért egyszerűen tisztán tarthatja a sütőt.

Jellemzők
- Tisztítás: katalitikus
- Maghőmérő
- Hőmérsékleti tartomány: 30 °C – 300 °C
- Teleszkópos sütősín
- 1 krómozott grillrács
- Tartozékok: 1 szürke zománcozott sütőtálca 1 szürke zománcozott zsírfelfogó tálca
- Sütőtér űrtartalma: 72 l
- 3 rétegű sütőajtó
- Finoman csukódó sütőajtó
- Sütővilágítás: 1 halogén izzó

Sütőfunkciók:
alsó sütés, hagyományos sütés, kiolvasztás, gyors grill, gyors felfűtés, nedves hőlégbefúvás, pizza, hőlégkeverés PLUS, turbo grill

- Méretek, mag. x szél. x mély. (mm): 594x596x569

EOD5H70X
SteamBake gőzfunkciós sütő

Legyen otthon saját péksége! A SteamBake (extra gőz) funkcióval a leveles tészták, kelt tészták, piskóták, felfújtak szépen feljönnek, és nem ragadnak rá a tepsire. A ventilátor egyenletesen keringteti a sütőtérben a forró levegőt, ezért minden falat egyenletesen sül meg, függetlenül attól, hogy hol van a sütőtérben. Ha pedig eljön a sütőtisztítás ideje, csak indítsa el az aquaclean programot! Így sokkal gyorsabb és egyszerűbb lesz kitisztítani sütőjét.

Jellemzők
- Tisztítás: aquaclean
- Hőmérsékleti tartomány: 50 °C – 275 °C
- Teleszkópos sütősín
- 1 krómozott grillrács
- Tartozékok: 1 szürke zománcozott sütőtálca 1 szürke zománcozott zsírfelfogó tálca
- Sütőtér űrtartalma: 72 l
- 2 rétegű sütőajtó
- Finoman csukódó sütőajtó
- Sütővilágítás: 1 halogén izzó

Sütőfunkciók:
alsó sütés, hagyományos sütés, kiolvasztás, gyors grilll világítás, nedves hőlégbefúvás, pizza, hőlégkeverés PLUS, turbo grill

- Méretek, mag. x szél. x mély. (mm): 594x596x569

EOG2102BOX
Multifunkciós gázsütő

Süssön több szinten egyszerre a multifunkciós gázsütőben. Az extra nagy ventilátor gondoskodik arról, hogy az étel egyenletesen átsüljön függetlenül attól, hogy hol van a sütőtérben. A gázsütő zománcbevonata könnyen tisztítható.

Jellemzők
- Könnyen tisztítható zománc
- Forgógombok
- Hőmérsékleti tartomány: 50 °C – 250 °C
- 1 grillrács
- Tartozékok: 1 szürke zománcozott tepsi, 1 alumínium tepsi
- Sütőtér űrtartalma: 64 l
- 2 rétegű sütőajtó
- Sütővilágítás: 1 halogén izzó felül

Sütőfunkciók:
alsó sütés, kiolvasztás, grill, világítás, forgónyárs

- Méretek, mag. x szél. x mély. (mm): 594x594x569

EOF4P74X
SurroundCook sütő

A SurroundCook sütőben a nagy ventilátor gondoskodik az egyenletes hőeloszlásról, ezért az ételek mindenhol egyenletesen átsülnek. Miután beállította a programot, a sütő javaslatot tesz a megfelelő hőfokra, amit Ön elfogadhat, vagy felülírhat. Ha pedig eljön a sütőtisztítás ideje, csak indítsa el a pirolitikus tisztítóprogramot.

Jellemzők
- Tisztítás: pirolitikus
- Érintőkapcsolós vezérlés
- Maghőmérő
- Hőmérsékleti tartomány: 30 °C – 300 °C
- 1 krómozott grillrács
- Tartozékok: 1 szürke zománcozott tepsi 1 alumínium tepsi
- Sütőtér űrtartalma: 72 l
- 3 rétegű sütőajtó
- Sütővilágítás: 2 halogén izzó felül

Sütőfunkciók:
hagyományos sütés, kiolvasztás, gyors grill, grill, melegen tartás, hússütés, nedves hőlégbefúvás, pizza, hőlégkeverés, turbo grill

- Méretek, mag. x szél. x mély. (mm): 594x594x569

EOD3H70X
SteamBake gőzfunkciós sütő

Legyen otthon saját péksége! A SteamBake (extra gőz) funkcióval a leveles tészták, kelt tészták, piskóták, felfújtak szépen feljönnek, és nem ragadnak rá a tepsire. A ventilátor egyenletesen keringteti a sütőtérben a forró levegőt, ezért minden falat egyenletesen sül meg, függetlenül attól, hogy hol van a sütőtérben. Ha pedig eljön a sütőtisztítás ideje, csak indítsa el az aquaclean programot! Így sokkal gyorsabb és egyszerűbb lesz kitisztítani sütőjét.

Jellemzők
- Tisztítás: aquaclean
- Hőmérsékleti tartomány: 50 °C – 275 °C
- 1 krómozott grillrács
- Tartozékok: 1 szürke zománcozott tepsi 1 alumínium tepsi
- Sütőtér űrtartalma: 72 l
- 2 rétegű sütőajtó
- Sütővilágítás: 2 halogén izzó felül

Sütőfunkciók:
alsó sütés, hagyományos sütés, kiolvasztás, gyors grill, világítás, nedves hőlégbefúvás, pizza, hőlégkeverés PLUS, turbo grill

- Méretek, mag. x szél. x mély. (mm): 594x594x569

EEC2400EOX
SurroundCook sütő

Grillezzen otthon, akár egy profi séf! A SurroundCook sütő kétkörös grillfunkciójával ellenállhatatlanul finom grill fogásokat készíthet. A készülék tisztán tartásában pedig pirolitikus tisztítóprogram segít.

Jellemzők
- Tisztítás: pirolitikus
- Forgógombok
- Hőmérsékleti tartomány: 50 °C – 250 °C
- 1 krómozott grillrács
- Tartozékok: 1 fekete zománcozott tepsi, 1 fekete zománcozott zsírfelfogó tálca
- Sütőtér űrtartalma: 53 l
- 4 rétegű sütőajtó
- Sütővilágítás: 1 halogén izzó

Sütőfunkciók:
alsó sütés, hagyományos sütés, kiolvasztás, grill, gyors grill, nedves hőlégbefúvás, hőlégkeverés, turbó grill, hússütés

- Méretek, mag. x szél. x mély. (mm): 590x594x560

EZB3430AOK
SurroundCook sütő

A SurroundCook sütőben a nagy ventilátor gondoskodik az egyenletes hőeloszlásról a sütőtérben, ezért az ételek mindenhol egyenletesen átsülnek. A forró levegő keringtetésével rövidebb idő alatt és alacsonyabb hőmérsékleten készülnek el az ételek, így energiatakarékosan lehet sütni.

Jellemzők
- Könnyen tisztítható zománc
- Süllyesztett gombok
- Hőmérsékleti tartomány: 50 °C – 250 °C
- Teleszkópos sütősín
- 1 krómozott grillrács
- Tartozékok: 1 fekete zománcozott tepsi, 1 fekete zománcozott zsírfelfogó tálca
- Sütőtér űrtartalma: 57 l
- 2 rétegű sütőajtó
- Sütővilágítás: 1 halogén izzó

Sütőfunkciók:
alsó sütés, felső sütés, hagyományos sütés, kiolvasztás, grill, gyors grill, hőlégkeverés

- Méretek, mag. x szél. x mély. (mm): 590x594x560

EZA2400AOX
SurroundCook sütő

A SurroundCook sütőben a nagy ventilátor gondoskodik az egyenletes hőeloszlásról a sütőtérben, ezért az ételek mindenhol egyenletesen átsülnek. A sütőtér katalitikus bevonata elnyeli és oxidálja a szennyeződéseket, ezért egyszerűen tisztán tarthatja a sütőt.

Jellemzők
- Tisztítás: katalitikus
- Forgógombok
- Hőmérsékleti tartomány: 50 °C – 250 °C
- 1 krómozott grillrács
- Tartozékok: 1 fekete zománcozott tepsi, 1 fekete zománcozott zsírfelfogó tálca
- Sütőtér űrtartalma: 57 l
- 2 rétegű sütőajtó
- Sütővilágítás: 1 halogén izzó

Sütőfunkciók:
alsó sütés, hagyományos sütés, grill, gyors grill, hőlégkeverés, nedves hőlégbefúvás, turbó grill

- Méretek, mag. x szél. x mély. (mm): 590x594x560

EZB3410AOW
SurroundCook sütő

A SurroundCook sütőben a nagy ventilátor gondoskodik az egyenletes hőeloszlásról a sütőtérben, ezért az ételek mindenhol egyenletesen átsülnek, ráadásul a forró levegő keringtetésével rövidebb idő alatt elkészülnek. A sütő zománcbevonata könnyen tisztítható.

Jellemzők
- Könnyen tisztítható zománc
- Süllyesztett gombok
- Hőmérsékleti tartomány: 50 °C – 250 °C
- 1 krómozott grillrács
- Tartozékok: 1 fekete zománcozott zsírfelfogó tálca
- Sütőtér űrtartalma: 57 l
- 2 rétegű sütőajtó
- Sütővilágítás: 1 halogén izzó

Sütőfunkciók:
alsó sütés, felső sütés, hagyományos sütés, kiolvasztás, grill, gyors grill, hőlégkeverés

- Méretek, mag. x szél. x mély. (mm): 590x594x560

EZB2400AOX
SurroundCook sütő

A SurroundCook sütőben a nagy ventilátor gondoskodik az egyenletes hőeloszlásról a sütőtérben, ezért az ételek mindenhol egyenletesen átsülnek, ráadásul a forró levegő keringtetésével rövidebb idő alatt elkészülnek. A Time Manager funkcióval könnyen időzítheti is a sütést.

Jellemzők
- Könnyen tisztítható zománc
- Forgógombok
- Hőmérsékleti tartomány: 50 °C – 250 °C
- 1 krómozott grillrács
- Tartozékok: 1 fekete zománcozott tepsi, 1 fekete zománcozott zsírfelfogó tálca
- Sütőtér űrtartalma: 57 l
- 2 rétegű sütőajtó
- Sütővilágítás: 1 halogén izzó hátul

Sütőfunkciók:
alsó sütés

- Méretek, mag. x szél. x mély. (mm): 590x594x560

EZB3411AOX
SurroundCook sütő

A SurroundCook sütőben a forró levegő keringtetésével rövidebb idő alatt és alacsonyabb hőmérsékleten készülnek el az ételek, így energiatakarékosan lehet sütni. A sütő kétkörös grillfunkciójával ellenállhatatlanul finom grill fogásokat készíthet.

Jellemzők
- Könnyen tisztítható zománc
- Süllyesztett gombok
- Hőmérsékleti tartomány: 50 °C – 250 °C
- 1 krómozott grillrács
- Tartozékok: 1 Moussaka tálca
- Sütőtér űrtartalma: 57 l
- 2 rétegű sütőajtó
- Sütővilágítás: 1 halogén izzó hátul

Sütőfunkciók:
alsó sütés, hagyományos sütés, kiolvasztás, grill, gyors grill, nedves hőlégbefúvás, hőlégkeverés

- Méretek, mag. x szél. x mély. (mm): 590x594x560

EZB3400AOX
SurroundCook sütő

A SurroundCook sütőben a forró levegő keringtetésével rövidebb idő alatt és alacsonyabb hőmérsékleten készülnek el az ételek, így energiatakarékosan lehet sütni. A sütő kétkörös grillfunkciójával ellenállhatatlanul finom grill fogásokat készíthet.

Jellemzők
- Könnyen tisztítható zománc
- Forgógombok
- Hőmérsékleti tartomány: 50 °C – 250 °C
- 1 krómozott grillrács
- Tartozékok: 1 fekete zománcozott zsírfelfogó tálca
- Sütőtér űrtartalma: 57 l
- 2 rétegű sütőajtó
- Sütővilágítás: 1 halogén izzó hátul

Sütőfunkciók:
alsó sütés, felső sütés, hagyományos sütés, kiolvasztás, grill, gyors grill, hőlégkeverés

- Méretek, mag. x szél. x mély. (mm): 590x594x560

KVBAS21WX
SteamBoost kompakt gőzsütő

Kompakt kivitelű SteamBoost sütő, melyben többféle gőzprogram segít Önnek ellenállhatatlanul finom ételeket készíteni. A Steamify funkcióval pedig egyszerűen beállíthatja a megfelelő mennyiségű gőzt a sütőben. Töltse le a My Electrolux Kitchen alkalmazást, így telefonján keresztül is irányíthatja sütőjét!

Jellemzők
- Tisztítás: gőztisztítás
- Színes TFT kijelző
- Wifi kapcsolat
- Maghőmérő
- Hőmérsékleti tartomány: 30 °C – 230 °C
- 1 grillrács
- Tartozékok: 1 szürke zománcozott tepsi, 1 szürke zománcozott zsírfelfogó tálca, 1 szett lyukacsos + nem lyukacsos tálca
- Sütőtér űrtartalma: 43 l
- 4 rétegű sütőajtó
- Finoman csukódó sütőajtó
- Sütővilágítás: 1 halogén izzó felül

Sütőfunkciók:
au gratin barnítás, alsó sütés, kenyérsütés, hagyományos sütés, kiolvasztás, kelesztés, aszalás, félkész étel, Vital gőz, grill, magas páratartalom, alacsony páratartalom, melegen tartás, nedves hőlégbefúvás, pizza, tányérmelegítés, tartósítás, lassú sütés, gőz regenerálás, Steamify program, hőlégkeverés, turbó grill

- Méretek, mag. x szél. x mély. (mm): 455x595x567

KVLAE00WT
CombiQuick kompakt sütő

Kompakt mikrohullámú és multifunkciós sütő egy elegáns, matt fekete készülékben. Az érintőkapcsolós kezelőfelületen beállíthat minden programot és funkciót. Töltse le a My Electrolux Kitchen alkalmazást, így telefonján keresztül is irányíthatja sütőjét!

Jellemzők
- Könnyen tisztítható zománc
- Színes TFT kijelző
- Wifi kapcsolat
- Hőmérsékleti tartomány: 30 °C – 230 °C
- 1 krómozott grillrács
- Tartozékok: 1 szürke zománcozott tepsi
- Sütőtér űrtartalma: 43 l
- 3 rétegű sütőajtó
- Sütővilágítás: 1 halogén izzó felül

Sütőfunkciók:
au gratin barnítás, alsó sütés, kenyérsütés, sütés+mikrohullám, hagyományos sütés, kiolvasztás+mikrohullám, kelesztés, aszalás, félkész étel, grill+mikrohullám, grill, melegen tartás, folyadék+mikrohullám, mikrohullám, pizza, tányérmelegítés, tartósítás, újramelegítés+mikrohullám, lassú sütés, hőlégkeverés, hőlégbefúvás + mikrohullám, turbó grill, turbó grill + mikrohullám

- Méretek, mag. x szél. x mély. (mm): 455x595x567

EVK8E00X
CombiQuick kompakt sütő

Bízza magát erre a kompakt mikrohullámú és multifunkciós sütőre! Válassza ki a beépített receptprogramok közül, mit szeretne sütni! Állítsa össze a recept alapján az ételt, tegye be a sütőbe, a készülék pedig beállítja a megfelelő programot és az időtartamot is.

Jellemzők
- LCD kijelző - érintőkapcsolós vezérlés
- Maghőmérő
- Hőmérsékleti tartomány: 30 °C – 230 °C
- 1 krómozott grillrács
- Tartozékok: 1 krómozott rácspolc
- Sütőtér űrtartalma: 46 l
- 3 rétegű sütőajtó
- Sütővilágítás: 1 halogén izzó felül

Sütőfunkciók:
grill, mikrohullám, 28 beépített recept

- Méretek, mag. x szél. x mély. (mm): 455x595x567

KVLBE00X
CombiQuick kompakt sütő

Bízza magát erre a kompakt mikrohullámú és multifunkciós sütőre! Válassza ki a beépített receptprogramok közül, mit szeretne sütni! Állítsa össze a recept alapján az ételt, tegye be a sütőbe, a készülék pedig beállítja a megfelelő programot és az időtartamot is.

Jellemzők
- Könnyen tisztítható zománc
- Érintőkapcsolós vezérlés
- Hőmérsékleti tartomány: 30 °C – 230 °C
- 1 krómozott grillrács
- Tartozékok: 1 szürke zománcozott tepsi
- Sütőtér űrtartalma: 43 l
- 3 rétegű sütőajtó
- Sütővilágítás: 1 halogén izzó felül

Sütőfunkciók:
au gratin barnítás, alsó sütés, kenyérsütés, hagyományos sütés, kiolvasztás, kelesztés, aszalás, félkész étel, grill, melegen tartás, mikrohullám, pizza, tányérmelegítés, tartósítás, lassú sütés, hőlégkeverés, turbó grill

- Méretek, mag. x szél. x mély. (mm): 455x595x567

KBV4X
Vákuumoló fiók

Ellenállhattalanul finom fogásokat készíthet szuvidolással. A vákuumoló fiókban légmentesen lezárhatja a vákkum tasakot, melyben a fűszerek egyenletesen átjárják az alapanyagokat.

Jellemzők
- Vezérlés: érintőkapcsolóval
- Fogantyú nélküli (push-pull)
- Funkciók: marinálás/pácolás, kis/ közepes/magas vákuum, lezárásidő-beállítás,
- Programozási lehetőségel: zacskólezárás/hegesztési idő beállítása
- Térfogat: 8 l
- Méretek, mag. x szél. x mély. (mm): 140 x 540 x 535

KMFD264TEX
Mikrohullámú- és grillsütő

Mikrohullámú és grillsütő egy készülékben, 5 teljesítmény-fokozattal. A 26 literes sütő automata programokkal is segít a konyhában, a beépített kvarcgrillel pedig finom grillezett sajtokat, húsokat vagy zöldségeket is készíthet.

Jellemzők
- Fekete kivitel, ujjlenyomatmentes felületkezeléssel
- Elektronikus vezérlés
- Digitális óra: 12h-24h
- 5 teljesítményfokozat
- 26 literes sütőtér
- Kvarcgrill
- Sütési módok: grill, mikrohullám, grill és mikrohullám
- Speciális funkciók: kedvencek menü, ReTurntable forgótányér, TouchOpen ajtónyitás
- Hangjelzés a program végén
- Forgótányér: üveg, 325 mm
- Mikrohullám-teljesítmény: 900 W
- Grill teljesítmény: 800 W
- Méretek, mag. x szél. x mély. (mm): 459 x 594 x 404

KMFE172TEX
Mikrohullámú sütő

Mikrohullámú sütő 5 teljesítményfokozattal. A 17 literes sütő automata programokkal is segít a konyhában. A készülék teljesen beépíthető, csak akkor fogja észrevenni, amikor szüksége lesz rá.

Jellemzők
- Fekete kivitel, ujjlenyomatmentes felületkezeléssel
- Elektronikus vezérlés
- Digitális óra: 12h-24h
- 5 teljesítményfokozat
- 17 literes sütőtér
- Sütési mód: mikrohullám
- Kiolvasztás: súly alapján
- Speciális funkciók: kedvencek menü, ReTurntable forgótányér, TouchOpen ajtónyitás
- Kiolvasztó funkció
- Hangjelzés a program végén
- Forgótányér: üveg, 272 mm
- Mikrohullám-teljesítmény: 800 W
- Méretek, mag. x szél. x mély. (mm):371 x 594 x 316

LMS4253TMX
Mikrohullámú- és grillsütő

Mikrohullámú és grillsütő egy készülékben, 8 teljesítmény-fokozattal. A 25 literes sütő automata programokkal is segít a konyhában, a beépített kvarcgrillel pedig finom grillezett sajtokat, húsokat vagy zöldségeket is készíthet.

Jellemzők
- Fekete kivitel, ujjlenyomatmentes felületkezeléssel
- Nyomógombos vezérlés
- Digitális óra: 12h-24h
- 8 teljesítményfokozat
- 25 literes sütőtér
- Kvarcgrill
- Sütési módok: grill, mikrohullám
- Kiolvasztás: súly alapján
- Kiolvasztó funkció
- Hangjelzés a program végén
- Forgótányér: üveg, 270 mm
- Mikrohullám-teljesítmény: 900 W
- Grill teljesítmény: 1000 W
- Méretek, mag. x szél. x mély. (mm): 388 x 595 x 377

LMS4253TMW
Mikrohullámú- és grillsütő

Mikrohullámú és grillsütő egy készülékben, 8 teljesítmény-fokozattal. A 25 literes sütő automata programokkal is segít a konyhában, a beépített kvarcgrillel pedig finom grillezett sajtokat, húsokat vagy zöldségeket is készíthet.

Jellemzők
- Fehér kivitel, ujjlenyomatmentes felületkezeléssel
- Nyomógombos vezérlés
- Digitális óra: 12h-24h
- 8 teljesítményfokozat
- 25 literes sütőtér
- Kvarcgrill
- Sütési módok: mikrohullám, grill és mikrohullám
- Kiolvasztás: súly alapján
- Kiolvasztó funkció
- Hangjelzés a program végén
- Forgótányér: üveg, 270 mm
- Mikrohullám-teljesítmény: 900 W
- Grill teljesítmény: 1000 W
- Méretek, mag. x szél. x mély. (mm): 388 x 595 x 377

EMS4253TEX
Mikrohullámú- és grillsütő

Mikrohullámú és grillsütő egy készülékben, 8 teljesítmény-fokozattal. A 25 literes sütő automata programokkal is segít a konyhában, a beépített kvarcgrillel pedig finom grillezett sajtokat, húsokat vagy zöldségeket is készíthet.

Jellemzők
- Inox kivitel, ujjlenyomtmentes felületkezeléssel
- Nyomógombos vezérlés
- 8 teljesítményfokozat
- 25 literes sütőtér
- Kvarcgrill
- Sütési módok: mikrohullám, grill és mikrohullám
- Kiolvasztó funkció
- Hangjelzés a program végén
- Forgótányér: üveg, 270 mm
- Mikrohullám-teljesítmény: 900 W
- Grill teljesítmény: 1000 W
- Méretek, mag. x szél. x mély. (mm): 388 x 595 x 377

Hozza ki a legtöbbet sütőjéből!

A felejthetetlenül finom ételek elkészítéséhez friss alapanyagok, egy jó recept és megfelelő eszközök kellenek. Válogasson hasznos és praktikus konyhai eszközeink és kiegészítőink között, melyekkel valóban élmény lesz a sütés.

01/ Perforált sütőtepsi

Az alumínium sütőlap apró perforált lyukain keresztül a hő és a gőz egyenletesen áramlik a tészta körül. Ezért az aprósütik kívül aranybarnák és ropogósak, belül pedig könnyű állagúak lesznek. A tepsin aszalni is egyszerűen lehet, például almakarikát vagy paradicsomot.

02/ Pizzakő szett

Egy pizzakővel megidézhetjük az igazi olasz éttermek hangulatát otthon Süssünk rajta pizzát, focacciát, pitát, calzonét vagy akár kenyeret! A pizzakövön sült tészta alul-felül ropogós lesz, miközben belül könnyű és puha marad.

03/ Párolóedény szett

A perforált edényben párolhat, felolvaszthatja a fagyasztott ételt vagy felmelegítheti az előző napról megmaradt fogásokat. A 2 edényt együtt használhatja vízfürdőhöz, vagy szaft felfogásához.

04/ Sütőtisztító és vízkőoldó

A sütőtisztító hatékonyan távolítja el a zsírt és az odaégett ételmaradékot a sütőtérből és a grillrácsról. A vízkőoldó pedig kíméletesen távolítja el a vízkövet a gőzsütőben a sütőtérből és a víztartályból.

Főzőlapok

Precíz
hőfokszabályozás,
fantasztikus ízek

Intuitív funkciók Indukciós főzőlapok

SensePro® indukciós főzőlap

Az első indukciós főzőlap a világon, vezeték nélküli maghőmérővel. Egy SensePro® indukciós főzőlaphoz tartozik egy vezeték nélküli maghőmérő, mely figyeli az étel belső hőmérsékletét. A pontos hőfokszabályozás miatt, akár szuvidolhat is a főzőlapon.

Főzzön magabiztosan!
A pontos hőfok sokszor kulcsfontosságú. Intuitív indukciós főzőlapjaink segítenek Önnek, hogy magabiztosan készíthessen el bármilyen fogást.

	SousVide 50°C	Melegítés 70°C	Párolás 80°C	Főzés/forralás 90 - 100°C	Pirítás 140 - 230°C
Maghőmérő SensePro®	●	●	●	●	●
Sütés érzékelő SenseFry®					●
Forrás érzékelő SenseBoil®				●	

SenseFry® érzékelő

A SenseFry® érzékelő figyeli, hogy az edényben mindig megfelelő legyen a hőmérséklet az étel elkészítéséhez.

SenseBoil® érzékelő

A SenseBoil® érzékelő figyel rá, hogy ne fusson ki a lobogó víz, miután felforrt az edényben.

Szuvidolás főzőlapon? Miért ne!

A SensePro® indukciós főzőlaphoz tartozik egy vezeték nélküli maghőmérő, mely figyeli az étel belső hőmérsékletét. A maghőmérő kommunikál a főzőlappal, és a mért belső hőmérsékletnek megfelelően szabályozza a hőfokozatot. A precíz hőfokszabályozás miatt nem csak párolhat vagy süthet, de szuvidolhat is ezen a főzőlapon.

Grillezzen, pároljon vagy próbáljon ki teljesen új ételkészítési technikákat! A maghőmérő és a az intuitív útmutató segítségével magabiztosan elkészíthet bármit. Kísérletezzen bátran!

Még több intuitív funkció

Színes érintőkapcsolós kijelző
Az intuitív kezelőpanelen keresztül egyszerűen beállíthat mindent főzőlapján.

Bridge (híd) funkció
Összekapcsol 2 zónát egy nagy főzőfelületté.

Hob2Hood®
A főzőlap vezeték nélküli kapcsolaton keresztül kommunikál a páraelszívóval.

Ez a főzőlap képes nagyon pontosan tartani a beállított hőfokot, ezért szuvidolni is lehet rajta.

01/ A SousVide funkcióval lassan, precíz hőfokszabályozás mellett készíthet professzionális minőségű ételeket.

02/ A SensePro® indukciós főzőlaphoz tartozik egy vezeték nélküli maghőmérő, mely figyeli az étel belső hőmérsékletét.

Elég forró a serpenyő? Nincs több találgatás!

A SenseFry® indukciós főzőlap gondoskodik róla, hogy az ételek egyenletesen süljenek át. Válassza ki a kijelzőn, hogy milyen ételt szeretne készíteni, a főzőlap pedig figyel rá, hogy az első perctől az utolsóig egyenletes legyen az edényben a hőmérséklet. Így nem kell többé találgatnia, hogy elég meleg-e a serpenyő vagy az olaj, és nem kell főzés közben folyamatosan feljebb vagy lejjebb vennie a hőfokot.

Mostantól minden palacsinta ugyanolyan lágy lesz, és minden szelet szték egyenletesen ropogós kérget kap. Bármi lesz is a menü, a SenseFry® főzőlapon magabiztosan elkészítheti.

Még több intuitív funkció

Színes érintőkapcsolós kijelző
Az intuitív kezelőpanelen keresztül egyszerűen beállíthat mindent főzőlapján.

Bridge (híd) funkció*
Összekapcsol 2 zónát egy nagy főzőfelületté.

*Az EIS6448 modellben.

Hob2Hood®
A főzőlap vezeték nélküli kapcsolaton keresztül kommunikál a páraelszívóval.

SenseFry® érzékelő
A SenseFry® érzékelő figyeli, hogy az edényben mindig megfelelő legyen a hőmérséklet az étel elkészítéséhez.

SenseFry® indukciós főzőlap

01/**Nincs több találgatás!**
A SenseFry® indukciós főzőlap érzékeli az edényben a hőfokot. Amikor csökken a hőmérséklet, automatikusan növeli a főzőlap teljesítményét, hogy fenntartsa az Ön által beállított fokozatnak megfelelő hőmérsékletet.

02/**Irányítsa főzőlapját az intuitív, színes kezelőpanelen keresztül**
Válassza ki az étel típusát, és kövesse nyomon a kijelzőn, hogy melyik zónán, hogy áll az étel. Az intuitív útmutató lépésről lépésre mutatja Önnek, hogyan készíthet felejthetetlenül finom ételeket, minden alkalommal.

Színes kijelzős, érintőkapcsolós kezelőfelület

Nem fut ki a víz, a főzőlap figyel rá

A SenseBoil® indukciós főzőlap érzékeli amikor felforrt a víz a fazékban, és automatikusan lejjebb veszi a hőfokozatot. Így a víz nem fut ki.

Az edényben tovább fő az étel, ezért Ön zavartalanul foglalkozhat azzal, amivel szeretne. Készítheti a többi ételt, vagy elindíthatja a mosógépet – mindenesetre a fazékra nem kell figyelnie.

Ez egy fantasztikus segítség mindenkinek, aki főz. Ez egy segítő kéz Svédországból.

Még több intuitív funkció:

Hob2Hood®
A főzőlap vezeték nélküli kapcsolaton keresztül kommunikál a páraelszívóval.

Gyors melegítés
A főzőlap azonnal maximális teljesítményre kapcsol.

Infinite főzőzónák
Az edények formájához és méretéhez igazítják a főzőzónát.

Az érzékelő bekapcsolása
Mind a 4 főzőzónában van SenseBoil® érzékelő, de egyszerre csak egyet tud bekapcsolni. Tegyen egy indukciós edényt az egyik zónára, és tartsa nyomva az ikont, amíg a szimbólum megjelenik.

Többet nem fut ki a víz a fazékból
A SenseBoil® érzékeli mikor kezd el forrni a víz az edényben, és lejjebb veszi a hőfokozatot. Mivel Önnek nem kell a fazékra figyelnie, több ideje marad a többi étel elkészítésére.

01/Az érzékelő gondoskodik róla, hogy ne fusson ki a víz.

02/A Hob2Hood® rendszerű főzőlap vezeték nélküli kapcsolaton keresztül kommunikál az azonos rendszerű páraelszívóval.

Mindig tiszta, mindig gyönyörű

Egy Pure® indukciós főzőlap kikapcsolt állapotban egy gyönyörű, fekete üvegfelület, mely gyönyörűen néz ki a munkapultban. Nincs felfestve rá sem a kezelőfelület, sem a főzőzónák.

Amikor bekapcsolja, akkor válik láthatóvá a piros érintőkapcsolós kezelőfelület, amellyel olyan pontosan és precízen változtathatja a hőmérsékletet, ahogy a hivatásos séfek csinálják az éttermi konyhákban

Pure® dizájn
A kezelőfelület csak akkor látható, amikor szüksége van rá.

ActiveTouch kijelző
Felvillan, amikor feltesz egy edényt a főzőlapra.

Pure® indukciós főzőlap

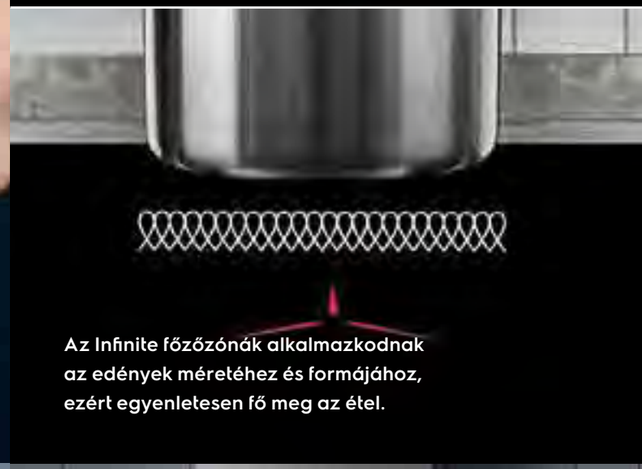

Az Infinite főzőzónák alkalmazkodnak az edények méretéhez és formájához, ezért egyenletesen fő meg az étel.

ActiveTouch kijelző
Amikor feltesz egy edényt a főzőlapra, felvillan a megfelelő zóna kezelőfelülete. Így egy pillanatig sem kell azon gondolkoznia, hol is kell beállítania a hőfokozatot.

Az Infinite főzőzónák igazodnak az edények méretéhez és formájához, ezért főzhet ovális, kerek vagy akár szögletes edényben is. Egyenletesen melegítenek fel minden edényt, így nem lesz nyers a sült hús egyik része, miközben a másik már szinte megég.

Hob2Hood®
Vezeték nélküli kapcsolaton keresztül kommunikálnak a Hob2Hood® rendszerű elszívókkal. Főzés közben a páraelszívó a főzőlapon beállított legmagasabb hőfokozathoz igazítja az elszívás intenzitását.

Hob2Hood® rendszer
Tiszta levegő, automatikusan.

SensePro® indukciós főzőlapok

Amikor egy SensePro® indukciós főzőlapon főz, úgy úgy érezheti, mintha egy séf segítene Önnek a konyhában. Nem kell többé találgatnia, vajon jól állította-e be a hőfokozatot.

Precíz hőfokszabályozás, könnyedén
Szuvidolhat a megfelelő hőfokon. De készíthet angolosan, közepesen vagy jól átsült sztéket is.

Precíz hőfokszabályozás, csodálatos ízek

Egy vezeték nélküli maghőmérő figyeli az étel belső hőmérsékletét. A maghőmérő kommunikál a főzőlappal, és a mért belső hőmérsékletnek megfelelően szabályozza a hőfokozatot. A precíz hőfokszabályozás miatt nem csak párolhat vagy süthet, de szuvidolhat is ezen a főzőlapon. Könnyedén készíthet éttermi minőségű ételeket.

VILÁG-ELSŐ

Intuitív funkciók
- Maghőmérő
- Színes kijelzős kezelőfelület
- Bridge (híd) funkció
- Hob2Hood®
- Főzőzónák önálló időzítővel

EIS8648
SensePro
indukciós főzőlap

A 80 cm széles indukciós főzőlap színes TFT-kijelzőjén egyszerűen beállíthatja, hogy szuvidolni, melegíteni, párolni, főzni vagy pirítani szeretne. A főzőlaphoz tartozik egy vezeték nélküli maghőmérő is, mely figyeli az étel belső hőmérsékletét. Így könnyedén készíthet otthon éttermi minőségű ételeket.

Jellemzők
- 80 cm széles
- SensePro érzékelő, maghőmérővel
- SenseFry érzékelő
- Színes kijelző
- Érintőkapcsolós kezelőpanel, 13 teljesítményfokozat
- Bridge funkció
- Hob2hood elszívó vezérlés
- Gyors melegítés (Booster)
- Maradékhő kijelzés

Egyéb funkciók:
hangjelzés (kikapcsolható)
gyerekzár
eltelt idő kijelzés
eco timer - ökoidőzítő
billentyűzár
olvasztás
percszámláló
pillanatmegállítás
időzítő

- Slim-Fit (vékony beépítés)
- Méretek, mag. x szél. x mély. (mm): 44 x 780 x 520

EIV854
FlexiBridge
indukciós főzőlap

A 80 cm széles indukciós főzőlap minden pillanatban a keze alá dolgozik, hogy Önnek csak a főzésre kelljen figyelnie. Összekapcsolhat 2, 3 vagy 4 szegmenst, hogy akkora főzőfelületet hozzon létre, amekkorára éppen szüksége van. A Hob2Hood rendszer pedig automatikusan bekapcsolja és szabályozza a hasonló rendszerű Electrolux páraelszívót.

Jellemzők
- 80 cm széles
- Érintőkapcsolós (csúszkás) kezelőpanel, 14 teljesítményfokozat
- FlexiBridge funkció
- Hob2hood elszívó vezérlés
- Gyors melegítés (Booster)
- Maradékhő kijelzés

Egyéb funkciók:
hangjelzés (kikapcsolható)
gyerekzár
eltelt idő kijelzés
eco timer - ökoidőzítő
billentyűzár
percszámláló
időzítő

- Slim-Fit (vékony beépítés)
- Méretek, mag. x szél. x mély. (mm): 44 x 780 x 520

EIP8146
Pure
indukciós főzőlap

A 80 cm széles Pure indukciós főzőlap kikapcsolt állapotban egy gyönyörű, fekete üvegfelület. Nincsen felfestve rá sem a kezelőfelület, sem a főzőzónák. Csak akkor válnak láthatóvá, amikor bekapcsolja a készüléket. Bármilyen méretű edényben főzhet rajta, a zónák rugalmasan igazodnak az edények formájához. A főzőlap Hob2Hood funkcióval is rendelkezik, mely automatikusan bekapcsolja és szabályozza a hasonló rendszerű Electrolux páraelszívót.

Jellemzők
- 80 cm széles
- Érintőkapcsolós kezelőpanel, 10 teljesítményfokozat
- Hob2hood elszívó vezérlés
- Gyors melegítés (Booster)
- Maradékhő kijelzés

Egyéb funkciók:
hangjelzés (kikapcsolható)
gyerekzár
eco timer - ökoidőzítő
billentyűzár
percszámláló
pillanatmegállítás
időzítő
Stop+Go funkció

- Slim-Fit (vékony beépítés)
- Méretek, mag. x szél. x mély. (mm): 44 x 780 x 520

EIV835
Bridge
indukciós főzőlap

A 80 cm széles indukciós főzőlap érintőkapcsolós vezérléssel és Bridge (híd) funkcióval rendelkezik. A híd funkcióval összekapcsolhat 2 különálló főzőzónát, hogy egy nagy főzőfelületet hozzon létre. A főzőlap Hob2Hood funkcióval is rendelkezik, mely automatikusan bekapcsolja és szabályozza a hasonló rendszerű Electrolux páraelszívót.

Jellemzők
- 80 cm széles
- Érintőkapcsolós (csúszkás) kezelőpanel, 14 teljesítményfokozat
- Bridge funkció
- Hob2hood elszívó vezérlés
- Gyors melegítés (Booster)
- Maradékhő kijelzés

Egyéb funkciók:
hangjelzés (kikapcsolható)
gyerekzár
eltelt idő kijelzés
eco timer - ökoidőzítő
billentyűzár
percszámláló
pillanatmegállítás
időzítő

- Slim-Fit (vékony beépítés)
- Méretek, mag. x szél. x mély. (mm): 44 x 780 x 520

EIV744
Bridge
indukciós főzőlap

A 68 cm széles indukciós főzőlap érintőkapcsolós vezérléssel és FullBridge (híd) funkcióval rendelkezik. A híd funkcióval a főzőlap bal és jobb oldalán is összekapcsolhatja az egymás felett lévő 2 különálló főzőzónát, hogy 1-1 nagy főzőfelületet hozzon létre. A főzőlap Hob2Hood funkcióval is rendelkezik, mely automatikusan bekapcsolja és szabályozza a hasonló rendszerű Electrolux páraelszívót.

Jellemzők
- 68 cm széles
- Színes kijelző
- Érintőkapcsolós kezelőpanel, 14 teljesítményfokozat
- Bridge funkció
- Hob2hood elszívó vezérlés
- Gyors melegítés (Booster)
- Maradékhő kijelzés

Egyéb funkciók:
hangjelzés (kikapcsolható)
gyerekzár
eltelt idő kijelzés
eco timer - ökoidőzítő
billentyűzár
olvasztás
percszámláló
pillanatmegállítás
időzítő

- Slim-Fit (vékony beépítés)
- Méretek, mag. x szél. x mély. (mm): 44 x 710 x 520

EIS6648
SensePro
indukciós főzőlap

A 60 cm széles indukciós főzőlap színes TFT-kijelzőjén egyszerűen beállíthatja, hogy szuvidolni, melegíteni, párolni, főzni vagy pirítani szeretne. A főzőlaphoz tartozik egy vezeték nélküli maghőmérő is, mely figyeli az étel belső hőmérsékletét. Így könnyedén készíthet otthon éttermi minőségű ételeket.

Jellemzők
- 60 cm széles
- SensePro érzékelő, maghőmérővel
- SenseFry érzékelő
- Színes kijelző
- Érintőkapcsolós kezelőpanel, 13 teljesítményfokozat
- Bridge funkció
- Hob2hood elszívó vezérlés
- Gyors melegítés (Booster)
- Maradékhő kijelzés

Egyéb funkciók:
hangjelzés (kikapcsolható)
gyerekzár
eltelt idő kijelzés
eco timer - ökoidőzítő
billentyűzár
olvasztás
percszámláló
pillanatmegállítás
időzítő

- Slim-Fit (vékony beépítés)
- Méretek, mag. x szél. x mély. (mm): 44 x 590 x 520

A 60 cm széles indukciós főzőlap SenseFry érzékelője gondoskodik róla, hogy az ételek egyenletesen süljenek át. Válassza ki a kijelzőn, hogy milyen ételt szeretne készíteni, a főzőlap pedig figyel rá, hogy az első perctől az utolsóig egyenletes legyen az edényben a hőmérséklet. Használja a híd funkciót, ha extra nagy főzőfelületre van szüksége, például grillezéshez.

EIS6448
SenseFry
indukciós főzőlap

Jellemzők
- 60 cm széles
- SenseFry érzékelő
- Színes kijelző
- Bridge funkció
- Hob2hood elszívó vezérlés
- Gyors melegítés (Booster)
- Maradékhő kijelzés

Egyéb funkciók:
hangjelzés (kikapcsolható)
gyerekzár
eltelt idő kijelzés
eco timer - ökoidőzítő
billentyűzár
olvasztás
percszámláló
pillanatmegállítás
időzítő

- Méretek, mag. x szél. x mély. (mm): 44 x 590 x 520

A 60 cm széles indukciós főzőlap SenseFry érzékelője gondoskodik róla, hogy az ételek egyenletesen süljenek át. Válassza ki a kijelzőn, hogy milyen ételt szeretne készíteni, a főzőlap pedig figyel rá, hogy az első perctől az utolsóig egyenletes legyen az edényben a hőmérséklet.

EIS6134
SenseFry
indukciós főzőlap

Jellemzők
- 60 cm széles
- SenseFry érzékelő
- Érintőkapcsolós kezelőpanel, 14 teljesítményfokozat
- Gyors melegítés (Booster)
- Maradékhő kijelzés

Egyéb funkciók:
hangjelzés (kikapcsolható)
gyerekzár
eltelt idő kijelzés
eco timer - ökoidőzítő
billentyűzár
percszámláló
időzítő

- Slim-Fit (vékony beépítés)
- Méretek, mag. x szél. x mély. (mm): 44 x 590 x 520

A 60 cm széles Pure indukciós főzőlap kikapcsolt állapotban egy gyönyörű, fekete üvegfelület. Nincsen felfestve rá sem a kezelőfelület, sem a főzőzónák. Csak akkor válnak láthatóvá, amikor bekapcsolja a készüléket. Bármilyen méretű edényben főzhet rajta, a zónák rugalmasan igazodnak az edények formájához. A főzőlap Hob2Hood funkcióval is rendelkezik, mely automatikusan bekapcsolja és szabályozza a hasonló rendszerű Electrolux páraelszívót.

EIP6446
Pure
indukciós főzőlap

Jellemzők
- 60 cm széles
- Érintőkapcsolós kezelőpanel, 10 teljesítményfokozat
- FullBridge fukció
- Hob2hood elszívó vezérlés
- Gyors melegítés (Booster)
- Maradékhő kijelzés

Egyéb funkciók:
hangjelzés (kikapcsolható)
gyerekzár
eco timer - ökoidőzítő
billentyűzár
percszámláló
pillanatmegállítás
időzítő
Stop+Go funkció

- Slim-Fit (vékony beépítés)
- Méretek, mag. x szél. x mély. (mm): 46 x 590 x 520

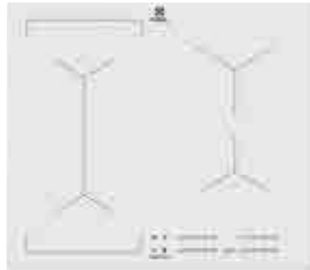

A 60 cm széles indukciós főzőlap érintőkapcsolós vezérléssel és Bridge (híd) funkcióval rendelkezik. A híd funkcióval összekapcsolhat 2 különálló főzőzónát, hogy egy nagy főzőfelületet hozzon létre. A főzőlapon bármilyen méretű edényben főzhet,a zónák rugalmasan igazodnak az edények formájához.

EIV63440BW
Bridge
indukciós főzőlap

Jellemzők
- 60 cm széles
- Érintőkapcsolós (csúszkás) kezelőpanel, 14 teljesítményfokozat
- Bridge funkció
- Gyors melegítés (Booster)
- Maradékhő kijelzés

Egyéb funkciók:
hangjelzés (kikapcsolható)
gyerekzár
eltelt idő kijelzés
eco timer - ökoidőzítő
billentyűzár
percszámláló
pillanatmegállítás
időzítő

- Slim-Fit (vékony beépítés)
- Méretek, mag. x szél. x mély. (mm): 44 x 590 x 520

LIV63431BW
Bridge
indukciós főzőlap

A 60 cm széles indukciós főzőlap érintőkapcsolós vezérléssel és Bridge (híd) funkcióval rendelkezik. A híd funkcióval össze-kapcsolhat 2 különálló főzőzónát, hogy egy nagy főzőfelületet hozzon létre. A főzőlapon bármilyen méretű edényben főzhet, a zónák rugalmasan igazodnak az edények formájához.

Jellemzők
- 60 cm széles
- Érintőkapcsolós kezelőpanel, 14 teljesítményfokozat
- Bridge funkció
- Gyors melegítés (Booster)
- Maradékhő kijelzés

Egyéb funkciók:
hangjelzés (kikapcsolható)
gyerekzár
billentyűzár
percszámláló
időzítő

- Slim-Fit (vékony beépítés)
- Méretek, mag. x szél. x mély. (mm): 44 x 590 x 520

EIS62443
SenseBoil
indukciós főzőlap

A 60 cm széles indukciós főzőlap SenseBoil érzékelője figyel arra, hogy ne fusson ki a víz. Amikor forr a víz a fazékban, az érzékelő automatikusan lejjebb veszi a hőfokot, hogy az étel kevésbé lobogjon és ne fusson ki. A főzőlap Hob2Hood funkcióval is rendelkezik, mely automatikusan bekapcsolja és szabályozza a hasonló rendszerű Electrolux páraelszívót.

Jellemzők
- 60 cm széles
- SenseBoil® érzékelő
- Érintőkapcsolós (csúszkás) kezelőpanel, 14 teljesítményfokozat
- Hob2hood elszívó vezérlés
- Gyors melegítés (Booster)
- Maradékhő kijelzés

Egyéb funkciók:
hangjelzés (kikapcsolható)
gyerekzár
eltelt idő kijelzés
eco timer - ökoidőzítő
billentyűzár
percszámláló
pillanatmegállítás
időzítő

- Slim-Fit (vékony beépítés)
- Méretek, mag. x szél. x mély. (mm): 44 x 590 x 520

EIV644
Bridge
indukciós főzőlap

A 60 cm széles indukciós főzőlap érintőkapcsolós vezérléssel és FullBridge (híd) funkcióval rendelkezik. A híd funkcióval a főzőlap bal és jobb oldalán is összekapcsolhatja az egymás felett lévő 2 különálló főzőzónát, hogy 1-1 nagy főzőfelületet hozzon létre.

Jellemzők
- 60 cm széles
- Érintőkapcsolós (csúszkás) kezelőpanel, 14 teljesítményfokozat
- FullBridge fukció
- Gyors melegítés (Booster)
- Maradékhő kijelzés

Egyéb funkciók:
hangjelzés (kikapcsolható)
gyerekzár
eltelt idő kijelzés
eco timer - ökoidőzítő
billentyűzár
olvasztás
percszámláló
pillanatmegállítás
időzítő

- Slim-Fit (vékony beépítés)
- Méretek, mag. x szél. x mély. (mm): 44 x 590 x 520

EIV634
Bridge
indukciós főzőlap

A 60 cm széles indukciós főzőlap érintőkapcsolós vezérléssel és Bridge (híd) funkcióval rendelkezik. A híd funkcióval összekapcsolhat 2 különálló főzőzónát, hogy egy nagy főzőfelületet hozzon létre. A főzőlapon bármilyen méretű edényben főzhet, a zónák rugalmasan igazodnak az edények formájához. A főzőlap Hob2Hood funkcióval is rendelkezik, mely automatikusan bekapcsolja és szabályozza a hasonló rendszerű Electrolux páraelszívót.

Jellemzők
- 60 cm széles
- Érintőkapcsolós (csúszkás) kezelőpanel, 14 teljesítményfokozat
- Bridge funkció
- Hob2hood elszívó vezérlés
- Gyors melegítés (Booster)
- Maradékhő kijelzés

Egyéb funkciók:
hangjelzés (kikapcsolható)
gyerekzár
eltelt idő kijelzés
eco timer - ökoidőzítő
billentyűzár
percszámláló
pillanatmegállítás
időzítő

- Slim-Fit (vékony beépítés)
- Méretek, mag. x szél. x mély. (mm): 44 x 590 x 520

EIT61443B
Indukciós főzőlap

A 60 cm széles indukciós főzőlap érintőkapcsolós vezérléssel és Hob2Hood rendszerrel is rendelkezik. A Hob2Hood rendszer automatikusan bekapcsolja és szabályozza a hasonló rendszerű Electrolux páraelszívót. A főzőlapon bármilyen méretű edényben főzhet, a zónák rugalmasan igazodnak az edények formájához. Így tényleg csak a főzésre kell figyelnie.

Jellemzők
- 60 cm széles
- Érintőkapcsolós (csúszkás) kezelőpanel, 14 teljesítményfokozat
- Hob2hood elszívó vezérlés
- Gyors melegítés (Booster)
- Maradékhő kijelzés

Egyéb funkciók:
hangjelzés (kikapcsolható)
gyerekzár
eltelt idő kijelzés
eco timer - ökoidőzítő
billentyűzár
percszámláló
pillanatmegállítás
időzítő

- Slim-Fit (vékony beépítés)
- Méretek, mag. x szél. x mély. (mm): 44 x 590 x 520

EIT60428C
Indukciós főzőlap

A 60 cm széles, 4 zónás indukciós főzőlap érintőkapcsolós vezérléssel és maradékhő-kijelzéssel rendelkezik. Gyorsan és pontosan állíthatja be a megfelelő hőfokozatot.
Mivel az indukciós főzőlap csak az edényt melegíti fel, gyorsan és biztonságosan főzhet rajta.

Jellemzők
- 60 cm széles
- Érintőkapcsolós kezelőpanel, 9 teljesítményfokozat
- Gyors melegítés (Booster)
- Maradékhő kijelzés

Egyéb funkciók:
gyerekzár
billentyűzár
Stop+go funkció

- Méretek, mag. x szél. x mély. (mm): 60 x 590 x 520

LIR60433B
Indukciós főzőlap

A 60 cm széles, 4 zónás indukciós főzőlap érintőkapcsolós vezérléssel és Hob2Hood rendszerrel is rendelkezik.
A Hob2Hood rendszer automatikusan bekapcsolja és szabályozza a hasonló rendszerű Electrolux páraelszívót. Így tényleg csak a főzésre kell figyelnie.

Jellemzők
- 60 cm széles
- Érintőkapcsolós kezelőpanel, 14 teljesítményfokozat
- Hob2hood elszívó vezérlés
- Gyors melegítés (Booster)
- Maradékhő kijelzés

Egyéb funkciók:
hangjelzés (kikapcsolható)
gyerekzár
billentyűzár
percszámláló
pillanatmegállítás
időzítő

- Slim-Fit (vékony beépítés)
- Méretek, mag. x szél. x mély. (mm): 44 x 590 x 520

EHH6240ISK
Indukciós főzőlap

A 60 cm széles indukciós főzőlap érintőkapcsolós vezérléssel és Bridge (híd) funkcióval rendelkezik. A híd funkcióval összekapcsolhat 2 különálló főzőzónát, hogy egy nagy főzőfelületet hozzon létre. A főzőlapon bármilyen méretű edényben főzhet, a zónák rugalmasan igazodnak az edények formájához.

Jellemzők
- 60 cm széles
- Érintőkapcsolós kezelőpanel, 9 teljesítményfokozat
- Gyors melegítés (Booster)
- Maradékhő kijelzés

Egyéb funkciók:
gyerekzár
billentyűzár

- Méretek, mag. x szél. x mély. (mm): 60 x 590 x 520

EHF6547FXK
Elektromos főzőlap

A 60 cm széles, 4 zónás kerámia főzőlap érintőkapcsolós vezérléssel, 14 teljesítményfokozattal és maradékhő-kijelzéssel rendelkezik. Az ovális zónán nagyobb méretű edényben (pl. halpárolóban) is főzhet, a 3 körös zóna pedig hatékonyan melegíti fel a különböző méretű edényeket.

Jellemzők
- 60 cm széles
- Érintőkapcsolós kezelőpanel, 14 teljesítményfokozat
- Maradékhő kijelzés

Egyéb funkciók:
hangjelzés
automata felfűtés
gyerekzár
eltelt idő kijelzés
eco timer - ökoidőzítő
billentyűzár
percszámláló
időzítő
Stop+go funkció

- Méretek, mag. x szél. x mély. (mm): 38 x 590 x 520

EHF6241FOK
Elektromos főzőlap

A 60 cm széles, 4 zónás kerámia főzőlap érintőkapcsolós vezérléssel, 9 teljesítményfokozattal és maradékhő-kijelzéssel rendelkezik. A bővíthető főzőzónán hatékonyan melegíti fel a kisebb és nagyobb edényeket is.

Jellemzők
- 60 cm széles
- Érintőkapcsolós kezelőpanel, 9 teljesítményfokozat
- Maradékhő kijelzés

Egyéb funkciók:
hangjelzés
gyerekzár

- Méretek, mag. x szél. x mély. (mm): 38 x 590 x 520

EHF6240XXK
Elektromos főzőlap

A 60 cm széles, 4 zónás, keretes kerámia főzőlap érintőkapcsolós vezérléssel, 9 teljesítményfokozattal, maradékhő-kijelzéssel rendelkezik. Így mindig tudni fogja, mely zónák nem hűltek még ki.

Jellemzők
- 60 cm széles
- Érintőkapcsolós kezelőpanel, ?? teljesítményfokozat
- Maradékhő kijelzés

Egyéb funkciók:
hangjelzés
gyerekzár

- Méretek, mag. x szél. x mély. (mm): 38 x 576 x 516

KGG7536K
Gázfőzőlap

Stílusos, 75 cm széles, 5 égős Gas on Glass gázfőzőlap, öntöttvas edénytartókkal. A kiváló teljesítmény és a gyönyörű dizájn találkozása. Ráadásul biztonságos is! Ha a gázégő lángja véletlenül kialszik, a főzőlap érzékeli, és automatikusan elzárja a gázellátást.

Jellemzők
- 75 cm széles
- Forgatógombos vezérlés
- 5 főzőzóna
- üveglapos kivitel
- 3 öntöttvas edénytartó

- Méretek, mag. x szél. x mély. (mm): 45 x 740 x 510

KGS7566SX
Gázfőzőlap

Stílusos, 75 cm széles, 5 égős gázfőzőlap, öntöttvas edénytartókkal. Ráadásul biztonságos is! Ha a gázégő lángja véletlenül kialszik, a főzőlap érzékeli, és automatikusan elzárja a gázellátást.

Jellemzők
- 75 cm széles
- Forgatógombos vezérlés
- 5 főzőzóna
- rozsdamentes acél kivitel
- 2 öntöttvas edénytartó

- Méretek, mag. x szél. x mély. (mm): 40 x 744 x 510

KGG6426K
Gázfőzőlap

Stílusos, 4 égős Gas on Glass gázfőzőlap, nagy teljesítményű wokégővel. A kiváló teljesítmény és a gyönyörű dizájn találkozása. Ráadásul biztonságos is! Ha a gázégő lángja véletlenül kialszik, a főzőlap érzékeli, és automatikusan elzárja a gázellátást.

Jellemzők
- 60 cm széles
- Forgatógombos vezerlés
- 4 főzőzóna
- üveglapos kivitel
- 2 öntöttvas edénytartó

- Méretek, mag. x szél. x mély. (mm): 40 x 590 x 520

KGS6436SX
Gázfőzőlap

Stílusos, 4 égős gázfőzőlap,nagy teljesítményű wokégővel, Öntöttvas edénytartókkal. Ráadásul biztonságos is! Ha a gázégő lángja véletlenül kialszik, a főzőlap érzékeli, és automatikusan elzárja a gázellátást.

Jellemzők
- 60 cm széles
- 4 főzőzóna
- rozsdamentes acél kivitel
- 2 öntöttvas edénytartó
- Slim Line

- Méretek, mag. x szél. x mély. (mm): 40 x 595 x 510

KGS6424SX
Gázfőzőlap

Stílusos, 4 égős gázfőzőlap, öntöttvas edénytartókkal. Ráadásul biztonságos is! Ha a gázégő lángja véletlenül kialszik, a főzőlap érzékeli, és automatikusan elzárja a gázellátást.

Jellemzők
- 60 cm széles
- 4 főzőzóna
- rozsdamentes acél kivitel
- 2 zománcozott edénytartó
- Slim Line

- Méretek, mag. x szél. x mély. (mm): 40 x 595 x 510

KGS6404SX
Gázfőzőlap

Egyszerűen beépíthető, 4 égős gázfőzőlap, öntöttvas edénytartókkal. Ráadásul biztonságos is! Ha a gázégő lángja véletlenül kialszik, a főzőlap érzékeli, és automatikusan elzárja a gázellátást.

Jellemzők
- 60 cm széles
- 4 főzőzóna
- rozsdamentes acél kivitel
- 2 zománcozott edénytartó
- Slim Side

- Méretek, mag. x szél. x mély. (mm): 40 x 595 x 510

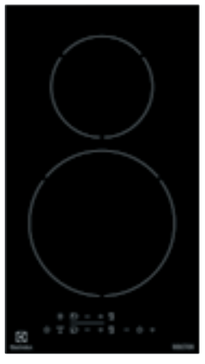

EHH3320NVK
Elektromos főzőlap

A dominó főzőlap tökéletes választás, ha kicsi a munkapultja, vagy több különböző főzőlapot szeretne használni. Az érintőkapcsolós kezelőpanelen egyszerűen és gyorsan beállíthatja a kívánt hőfokozatot.

Jellemzők
- 29 cm széles
- Érintőkapcsolós kezelőpanel, ?? teljesítményfokozat
- Gyors melegítés (Booster)
- Maradékhő kijelzés

Egyéb funkciók:
hangjelzés (kikapcsolható)
gyerekzár
billentyűzár
percszámláló
pillanatmegállítás
időzítő

- Méretek, mag. x szél. x mély. (mm): 46 x 290 x 520

EHF3920BOK
Elektromos főzőlap

A dominó főzőlap tökéletes választás, ha kicsi a munkapultja, vagy több különböző főzőlapot szeretne használni. A forgógombok a főzőlap elején vannak, így mindig kézre állnak. Könnyen elforgathatók, így egyszerűen és gyorsan beállíthatja a kívánt hőfokozatot.

Jellemzők
- 29 cm széles
- Forgatógombos vezérlés

- Méretek, mag. x szél. x mély. (mm): 41 x 290 x 520

EHF3320NOK
Elektromos főzőlap

A dominó főzőlap tökéletes választás, ha kicsi a munkapultja, vagy több különböző főzőlapot szeretne használni. Az érintőkapcsolós kezelőpanelen egyszerűen és gyorsan beállíthatja a kívánt hőfokozatot.

Jellemzők
- 29 cm széles
- Érintőkapcsolós kezelőpanel
- Maradékhő kijelzés

Egyéb funkciók:
gyerekzár
billentyűzár
időzítő

- Méretek, mag. x szél. x mély. (mm): 34 x 290 x 520

EGG3322NVX
Gázfőzőlap

A dominó főzőlap tökéletes választás, ha kicsi a munkapultja, vagy több különböző főzőlapot szeretne használni. Ezt a gázfőzőlapot kiváló minőségű öntöttvas edénytartóval láttuk el. Ráadásul biztonságos is! Ha a gázégő lángja véletlenül kialszik, a főzőlap érzékeli, és automatikusan elzárja a gázellátást.

Jellemzők
- 29 cm széles
- Forgatógombos vezérlés
- 2 főzőzóna
- rozsdamentes acél kivitel
- 1 öntöttvas edénytartó

- Méretek, mag. x szél. x mély. (mm): 41 x 290 x 510

Hozza ki a legtöbbet indukciós főzőlapjából!

Sótégla
A Himalája magas hegyeiből származó rózsaszín kősóból készített sótégla használható főzőlapon, grillen vagy sütőben, de lehűtve tálalóedényként is. A sótégla alkalmas tartósításra, főzésre vagy tálalásra is.

01/ Infinite Wok szett
Az ívelt kialakítás miatt a wok felülete gyorsan átforrósodik, így az oldalára tapadt húsok és zöldségek is gyorsan megsülnek benne. A szettnek része egy wok tartó, ami stabilan tartja a serpenyőt a főzőlapon.

02/ Infinite Plancha grill
A vasból készült grill lap segítségével indukciós főzőlapon is grillezhet húsokat, zöldségeket. Csak tegye a grill lapot az indukciós főzőlapra és kapcsolja be a főzőzónát.

03/ Kerámia főzőlaptisztító krém
Segít eltávolítani a főzőlapra rakódott szennyeződést, és egy vékony védőréteget képez a felületén, így legközelebb még egyszerűbb lesz letisztítani. Könnyedén eltávolítja a makacs szennyeződéseket (pl. odaégett étel) is. Üvegkerámia, indukciós főzőlapokhoz ajánlott.

Páraelszívók

Főzzön egy kellemes, tiszta, friss levegőjű konyhában

Intuitív funkciók
Páraelszívók

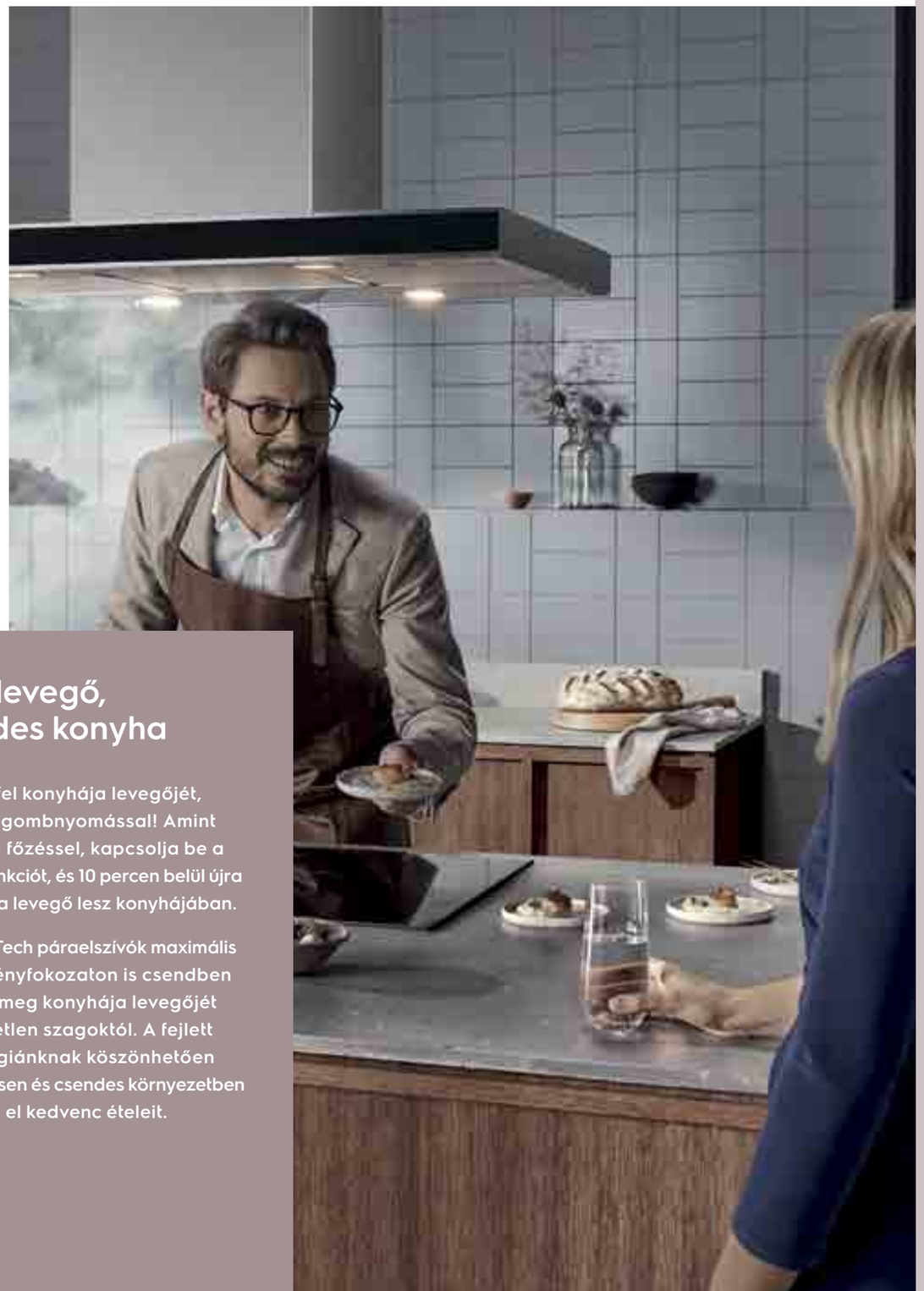

Friss levegő, csendes konyha

Frissítse fel konyhája levegőjét, egyetlen gombnyomással! Amint végzett a főzéssel, kapcsolja be a Breeze funkciót, és 10 percen belül újra friss, tiszta levegő lesz konyhájában.

A SilenceTech páraelszívók maximális teljesítményfokozaton is csendben tisztítják meg konyhája levegőjét a kellemetlen szagoktól. A fejlett technológiánknak köszönhetően kényelmesen és csendes környezetben készítheti el kedvenc ételeit.

Hob2Hood®
A Hob2Hood® rendszerű páraelszívók vezeték nélküli kapcsolaton keresztül, automatikusan kommunikálnak a Hob2Hood rendszerű főzőlapokkal. A páraelszívók a főzőlapon beállított legmagasabb fokozathoz igazítják az elszívás intenzitását.

KFIA19R Sziget páraelszívó

Gyönyörű, fekete, 90 cm széles sziget páraelszívó. A Hob2Hood funkciós főzőlapok automatikusan bekapcsolják és szabályozzák ezt a páraelszívót, de a távirányító segítségével Ön is módosíthatja a beállításokat. A beépített LED- világítás hatékonyan világítja meg a főzőlapot.

- Fekete kivitel
- 90 cm széles
- 1 motor
- Hob2hood elszívó vezérlés
- 3+ intenzív teljesítményfokozat
- Elektronikus vezérlés
- LED világítás
- Zsírszűrő: 1 db
- Tartozékok: aktívszén-szűrő (1 db)
- Méretek: mag. x szél. x mély. (mm): 510-850 x 900 x 350

KFIB19X
Sziget páraelszívó

Gyönyörű, 90 cm széles sziget páraelszívó. A Hob2Hood funkciós főzőlapok automatikusan bekapcsolják és szabályozzák ezt a páraelszívót. A Breeze funkcióval pár perc alatt, csendben felfrissíti a levegőt. A beépített LED- világítás erőssége állítható, így mindig hatékonyan világítja meg a főzőlapot.

Jellemzők
- Rozsdamentes acél kivitel
- 90 cm széles
- 1 motor
- Hob2hood elszívó vezérlés
- 3+2 intenzív teljesítményfokozat, Breeze funkció
- Érintőkapcsolós vezérlés
- Elsötétülő LED világítás
- Zsírszűrő: 3 db
- Tartozékok: aktívszén-szűrő (2 db)
- Méretek: mag. x szél. x mély. (mm): 850-1175 x 900 x 610

KFTB19X
Kürtős páraelszívó

90 cm széles kürtős páraelszívó. A Hob2Hood funkciós főzőlapok automatikusan bekapcsolják és szabályozzák ezt a páraelszívót. A Breeze funkcióval pár perc alatt, csendben felfrissíti a levegőt. A beépített LED világítás erőssége állítható, így mindig hatékonyan világítja meg a főzőlapot.

Jellemzők
- Rozsdamentes acél kivitel
- 90 cm széles
- 1 motor
- Hob2hood elszívó vezérlés
- 3+2 intenzív teljesítményfokozat, Breeze funkció
- Érintőkapcsolós vezérlés
- Elsötétülő LED világítás
- Zsírszűrő: 3 db
- Tartozékok: aktívszén-szűrő (2 db)
- Méretek: mag. x szél. x mély. (mm): 750-1200 x 898 x 500

Gyönyörű, 90 cm széles kürtős páraelszívó. A Hob2Hood funkciós főzőlapok automatikusan bekapcsolják és szabályozzák ezt a páraelszívót. A Breeze funkcióval pár perc alatt, csendben felfrissíti a levegőt. A beépített LED- világítás erőssége állítható, így mindig hatékonyan világítja meg a főzőlapot.

Jellemzők
- Fekete kivitel
- 90 cm széles
- 1 motor
- Hob2hood elszívó vezérlés
- 3+2 intenzív teljesítményfokozat, Breeze funkció
- Érintőkapcsolós vezérlés
- Elsötétülő LED világítás
- Zsírszűrő: 2 db
- Tartozékok: aktívszén-szűrő (1 db)
- Méretek: mag. x szél. x mély. (mm): 900-1239 x 898 x 390

KFVB19K
Kürtős páraelszívó

Gyönyörű, 90 cm széles kürtős páraelszívó. A beépített LED világítás hatékonyan világítja meg a főzőlapot. Az inverter motor kivételesen nagy teljesítményre képes alacsony energiafogyasztás és halk működés mellett.

Jellemzők
- Fekete kivitel
- 90 cm széles
- 1 motor
- 3 teljesítményfokozat
- Érintőkapcsolós vezérlés
- LED világítás
- Zsírszűrő: 2db
- Tartozékok: aktívszén-szűrő (2 db)
- Méretek: mag. x szél. x mély. (mm): 912-1172 x 898 x 379

EFV90657OK
Kürtős páraelszívó

90 cm széles, fekete, kürtős páraelszívó. A Hob2Hood funkciós főzőlapok automatikusan bekapcsolják és szabályozzák ezt a páraelszívót. A Breeze funkcióval pár perc alatt, csendben felfrissíti a levegőt. A beépített LED-világítás hatékonyan világítja meg a főzőlapot.

Jellemzők
- Fekete kivitel
- 90 cm széles
- 1 motor
- Hob2hood elszívó vezérlés
- 3+ intenzív teljesítményfokozat, Breeze funkció
- Érintőkapcsolós vezérlés
- LED világítás
- Zsírszűrő: 2 db
- Tartozékok: aktívszén-szűrő (2 db)
- Méretek: mag. x szél. x mély. (mm): 915-1260 x 898 x 390

LFV619R
Kürtős páraelszívó

90 cm széles kürtős páraelszívó. A Hob2Hood funkciós főzőlapok automatikusan bekapcsolják és szabályozzák ezt a páraelszívót. A Breeze funkcióval pár perc alatt, csendben felfrissíti a levegőt. A beépített LED világítás erőssége állítható, így mindig hatékonyan világítja meg a főzőlapot.

Jellemzők
- Rozsdamentes acél kivitel
- 90 cm széles
- 1 motor
- Hob2hood elszívó vezérlés
- 3+ intenzív teljesítményfokozat, Breeze funkció
- Érintőkapcsolós vezérlés
- LED világítás
- Zsírszűrő: 3 db
- Tartozékok: aktívszén-szűrő (1 db)
- Méretek: mag. x szél. x mély. (mm): 678-1180 x 898 x 450

LFT769X
Kürtős páraelszívó

LFG719X
Álkürtőbe építhető
páraelszívó

80 cm széles, álkürtőbe építhető páraelszívó. A Hob2Hood funkciós főzőlapok automatikusan bekapcsolják és szabályozzák ezt a páraelszívót. A beépített LED világítás erőssége állítható, így mindig hatékonyan világítja meg a főzőlapot.

Jellemzők
- Rozsdamentes acél kivitel
- 80 cm széles
- 1 motor
- Hob2hood elszívó vezérlés
- 3+ intenzív teljesítményfokozat
- Mikrokapcsolós vezérlés - elektronikus
- LED világítás
- Zsírszűrő: 2 db
- Tartozékok: aktívszén-szűrő (1 db)
- Méretek: szél. x mély. (mm): 770 x 300

LFG716R
Álkürtőbe építhető
páraelszívó

54 cm széles, álkürtőbe építhető, fekete páraelszívó.
A Hob2Hood funkciós főzőlapok automatikusan bekapcsolják és szabályozzák ezt a páraelszívót. A beépített LED-világítás hatékonyan világítja meg a főzőlapot.

Jellemzők
- Fekete kivitel
- 54 cm széles
- 1 motor
- 3+ intenzív teljesítményfokozat
- Elektronikus vezérlés
- LED világítás
- Zsírszűrő: 1 db
- Tartozékok: aktívszén-szűrő (1 db)
- Méretek: szél. x mély. (mm): 540 x 300

LFG716X
Álkürtőbe építhető
páraelszívó

54 cm széles, álkürtőbe építhető páraelszívó. A Hob2Hood funkciós főzőlapok automatikusan bekapcsolják és szabályozzák ezt a páraelszívót. A beépített LED világítás erőssége állítható, így mindig hatékonyan világítja meg a főzőlapot.

Jellemzők
- Rozsdamentes acél kivitel
- 54 cm széles
- 1 motor
- 3+ intenzív teljesítményfokozat
- Mikrokapcsolós vezérlés - elektronikus
- LED világítás
- Zsírszűrő: 1 db
- Tartozékok: aktívszén-szűrő (1 db)
- Méretek: szél. x mély. (mm): 540 x 300

LFG716W
Álkürtőbe építhető
páraelszívó

54 cm széles, álkürtőbe építhető, fehér páraelszívó. A Hob2Hood funkciós főzőlapok automatikusan bekapcsolják és szabályozzák ezt a páraelszívót. A beépített LED-világítás hatékonyan világítja meg a főzőlapot.

Jellemzők
- Fehér kivitel
- 54 cm széles
- 1 motor
- Hob2hood elszívó vezérlés
- 3+ intenzív teljesítményfokozat
- Elektronikus vezérlés
- LED világítás
- Zsírszűrő: 1 db
- Tartozékok: aktívszén-szűrő (1 db)
- Méretek: szél. x mély. (mm): 540 x 300

EFV60657OK
Kürtős páraelszívó

Gyönyörű, 60 cm széles kürtős páraelszívó. A beépített LED- világítás hatékonyan világítja meg a főzőlapot. Az inverter motor kivételesen nagy teljesítményre képes alacsony energiafogyasztás és halk működés mellett.

Jellemzők
- Fekete kivitel
- 60 cm széles
- 1 motor
- 3 teljesítményfokozat
- Érintőkapcsolós vezérlés
- LED világítás
- Zsírszűrő: 2 db
- Tartozékok: aktívszén-szűrő (2 db)
- Méretek: mag. x szél. x mély. (mm): 837-1032 x 598 x 379

LFT766X
Kürtős páraelszívó

60 cm széles kürtős páraelszívó. A Hob2Hood funkciós főzőlapok automatikusan bekapcsolják és szabályozzák ezt a páraelszívót. A Breeze funkcióval pár perc alatt, csendben felfrissíti a levegőt. A beépített LED világítás erőssége állítható, így mindig hatékonyan világítja meg a főzőlapot.

Jellemzők
- Rozsdamentes acél kivitel
- 60 cm széles
- 1 motor
- 3+ intenzív teljesítményfokozat
- Érintőkapcsolós vezérlés
- LED világítás
- Zsírszűrő: 2db
- Tartozékok: aktívszén-szűrő (1 db)
- Méretek: mag. x szél. x mély. (mm): 678-1180 x 600 x 454

LFC319X
Kürtős páraelszívó

90 cm széles kürtős páraelszívó. A beépített LED világítás hatékonyan világítja meg a főzőlapot. Az inverter motor kivételesen nagy teljesítményre képes alacsony energiafogyasztás és halk működés mellett.

Jellemzők
- Rozsdamentes acél kivitel
- 90 cm széles
- 1 motor
- 3 teljesítményfokozat
- Nyomógombos vezérlés - mechanikus
- LED világítás
- Zsírszűrő: 3 db
- Tartozékok: aktívszén-szűrő (2 db)
- Méretek: mag. x szél. x mély. (mm): 690-1020 x 898 x 450

LFC316X
Kürtős páraelszívó

60 cm széles kürtős páraelszívó. A beépített LED világítás hatékonyan világítja meg a főzőlapot. Az inverter motor kivételesen nagy teljesítményre képes alacsony energiafogyasztás és halk működés mellett.

Jellemzők
- Rozsdamentes acél kivitel
- 60 cm széles
- 1 motor
- 3 teljesítményfokozat
- Nyomógombos vezérlés - mechanikus
- LED világítás
- Zsírszűrő: 2 db
- Méretek: mag. x szél. x mély. (mm): 690-1020 x 598 x 450

LFP316S
Kihúzható páraelszívó

60 cm széles kihúzható elszívó, mely csak akkor lesz látható, ha éppen szüksége van rá. Amikor nem használja, elrejti a bútor. Tökéletesen helytakarékos megoldás! A nyomógombokkal egyszerűen és gyorsan beállíthatja a megfelelő teljesítményfokozatot.

Jellemzők
- Ezüst kivitel
- 60 cm széles
- 1 motor
- 3 teljesítményfokozat
- Nyomógombos vezérlés
- LED világítás
- Zsírszűrő: 2db
- Tartozékok: aktívszén-szűrő (2 db)
- Méretek: mag. x szél. x mély. (mm): 179 x 598 x 284

LFP216S
Kihúzható páraelszívó

60 cm széles kihúzható elszívó, mely csak akkor lesz látható, ha éppen szüksége van rá. Amikor nem használja, elrejti a bútor. Tökéletesen helytakarékos megoldás! A nyomógombokkal egyszerűen és gyorsan állíthatja a megfelelő teljesítményfokozatot.

Jellemzők
- Ezüst kivitel
- 60 cm széles
- 1 motor
- 3 teljesítményfokozat
- Nyomógombos vezérlés
- LED világítás
- Zsírszűrő: 1 db
- Méretek: mag. x szél. x mély. (mm): 179 x 598 x 284

Mosogatógépek

Csillogóan tiszta edények, könnyedén

Okos és hasznos funkciók
Mosogatógépek

VILÁG-ELSŐ

ComfortLift: segít ki- és bepakolni az edényeket

Az Electrolux ComfortLift mosogatógép a világon elsőként segít Önnek be- és kipakolni az edényeket, így minden eddiginél kényelmesebbé teszi a mosogatást. A gép alsó kosarát derékmagasságig felemelheti, így nem kell többé hajolgatnia ahhoz, hogy hozzáférjen az edényekhez. A mosogatás kényelmesebb lesz, mint valaha.

Háromszor hatékonyabb szárítás az AirDry rendszerrel

Az AirDry rendszerű mosogatógépek ajtaja 10 cm-re kinyílik az utolsó szárítási fázisban, és úgy is marad, amíg Ön ki nem pakolja a gépet. Természetes módon szárítja meg az edényeket, miközben csökkenti az energiafogyasztást.

Használja bátran az összes edényét és eszközét a konyhában

Egyszerűen és kényelmesen bepakolhatja a főzéshez használt eszközöket (pl. habverő, húscsipesz stb.) az új, nagy kapacitású, evőeszköztartó tálcára.

A sokféleképpen pakolható MaxiFlex tálcán ugyanis a hagyományos evőeszközöktől a nagyobb merőkanalakig, késekig és keverőlapátokig minden kényelmesen elfér. A pakolótér szabadon átrendezhető attól függően, hogy éppen mekkora és milyen formájú edényeket szeretne a mosogatógépbe pakolni. Tökéletesen tiszta lesz minden evőeszköz.

A mosogatógép, mely egy nyelvet beszél Önnel

Soha nem volt még ennyire egyszerű megtalálni a megfelelő programot edényei elmosogatásához! Egy QuickSelect funkciós mosogatógép segít Önnek!

A csúszókapcsolós felületen, csak azt kell beállítania, hogy mennyi ideig tartson a program, a készülék pedig beállítja a megfelelő ciklust. A mosogatógép azt is jelzi, hogy mennyire energiatakarékos a mosogatás. Így Ön eldöntheti, hogy gyorsan, de nagyobb energiafogyasztással, vagy hosszabb idő alatt, de energiatakarékosan mosogassa el a gép az edényeit.

Egyedi funkciók

QuickSelect*
Tökéletesen tiszta edények, egy érintéssel.

AirDry
A természetes levegőáramlást használja fel az edények végső szárításához.

Kivehető evőeszköztartó tálca*
Tökéletesen tiszta lesz minden evőeszköz.

*Bizonyos modellekben

QuickSelect
Tökéletesen tiszta edények, egy érintéssel

01/ Díjnyertes formatervezés
A gyönyörű formatervezést, a funkcionalitást és az innovatív megoldásokat a világ legrangosabb dizájn versenyein is értékelték. A QuickSelect mosogatógépek 2019-ben Red Dot díjat és iF Design díjat is kaptak.

02/ Állítsa be mennyi ideig tartson a program, adja meg az extra opciókat, a többit bízza mosogatógépére. Edényei tökéletesen tiszták lesznek.

Töltetre szabott mosogatás a QuickSelect funkcióval.

Tökéletesen tiszta lesz minden edény

Nem számít, hogy katonás rendben vagy egymásra halmozva pakolja be edényeit a mosogatógépébe! A zsíros serpenyőktől a törékeny üvegpoharakig tökéletesen tiszta lesz minden edény – a szatelit szórókar gondoskodik róla!

A hagyományos szórókarokkal ellentétben a szatelit vízkar több irányban mozog, ezért 3-szor* több vizet permetez az edényekre. Mivel a víz elér a mosogatógép minden sarkába, minden edényt csillogóan tisztán szedhet ki a gépből.

*A hagyományos szórókarral összehasonlítva.

Még több hasznos funkció

SotfSpikes és SoftGrips*
Nem kell többé kézzel mosogatnia a törékeny poharakat.

Szatelit szórókar® *
Minden sarokba eljuttatja a vizet, ezért minden edény csillogóan tiszta lesz.

* Bizonyos modellekben

01/
A SoftGrip gumikarok finoman, ugyanakkor stabilan tartják a borospoharak szárát, hogy ne mozduljanak el a gépben.

02/
A SoftSpikes gumitüskék gondoskodnak arról, hogy a poharak ne boruljanak fel vagy karcolódjanak meg mosogatás közben.

03/
A dupla forgású szatelit szórókar minden szögből vizet permetez az edényekre, ezért azok csillogóan tiszták lesznek.

EEC87300L ComfortLift mosogatógép

Soha nem volt még ennyire kényelmes a mosogatás! A teljesen beépíthető, kiemelkedően energiatakarékos, 13 terítékes mosogatógép QuickSelect kezelőfelületen csak azt kell beállítania, hogy mennyi idő múlva legyenek tiszták az edények, a mosogatógép pedig beállítja a megfelelő ciklust. A ComfortLift funkció segít Önnek ki- és bepakolni az edényeket, az AirDry technológia pedig cseppmentesen szárít meg mindent.

· 60 cm széles, teljesen beépíthető mosogatógép

· 13 teríték

· ComfortLift funkció

· TFT kijelző, QuickSelect kezelőpanel

· AirDry szárítás

· Felső szórókar

· Szatelit szórókar az alsó vízkaron

· 4 hőmérséklet

· Programok: 160 perces program, 60 perces program, 90 perces program, AUTO program, ECO, Tisztítás, Gyors 30 perc, öblítés-tartás

· Evőeszköz tartó polc fém fogantyúval, késtartóval

· Felső kosár: 2 lehajtható tányértartó, 2 lehajtható pohártámasztó, 2 SoftSpikes pohárrögzítő gumitüskesor, 6 SoftGrip pohárrögzítő gumigyűrű, lehajtható pohártartók, fém fogantyú, oldalsó fogantyúk

· Alsó kosár: 4 lehajtható tányértartó, pohártartó, inox fogantyú

· ExtraHygenie, GlassCare, ExtraPower

· Inverter motor – csendes, hatékony, energiatakarékos

· A+++ energiaosztály

· Csúszózsanér

· Méretek, mag. x szél. x mély. (mm): 818x596x550

KEGA9300L
QuickSelect mosogatógép

Teljesen beépíthető, kiemelkedően energiatakarékos, 15 terítékes mosogatógép, mely egy nyelvet beszél Önnel! A QuickSelect kezelőfelületen csak azt kell beállítania, hogy mennyi idő múlva legyenek tiszták az edények, a mosogatógép pedig beállítja a megfelelő ciklust. Az AirDry technológia pedig cseppmentesen szárítja meg az edényeket.

Jellemzők

- 60 cm széles, teljesen beépíthető mosogatógép
- 15 teríték
- TFT kijelző, QuickSelect keleőpanel
- AirDry szárítás
- Felső szórókar
- Szatelit szórókar az alsó vízkaron
- 4 hőmérséklet
- Programok: 160 perces program, 60 perces program, 90 perces program, AUTO program, ECO, Tisztítás, Gyors 30 perc, öblítés-tartás
- Evőeszköz tartó polc fém fogantyúval, késtartóval
- Felső kosár: 2 lehajtható tányértartó, 2 lehajtható pohártámasztó, 2 SoftSpikes pohárrögzítő gumitüskesor, 6 SoftGrip pohárrögzítő gumigyűrű, lehajtható pohártartók, fém fogantyú, oldalsó fogantyúk
- Alsó kosár: 4 lehajtható tányértartó, pohártartó, inox fogantyú
- ExtraHygenie, GlassCare, ExtraPower
- Inverter motor – csendes, hatékony, energiatakarékos
- A+++ energiaosztály
- Csúszózsanér
- Méretek, mag. x szél. x mély. (mm): 818x596x550

EEG69300L
QuickSelect mosogatógép

Teljesen beépíthető, kiemelkedően energiatakarékos mosogatógép, akár 15 teríténkyi edény mosogatásához. A legnagyobb, legzsírosabb fazéktól a törékeny üvegpoharakig bármit bepakolhat a gépbe. A nagyobb belső tér és az extra, szatelit szórókar együttesen gondoskodik a minden eddiginél hatékonyabb mosogatásról. Az AirDry technológia pedig cseppmentesen szárítja meg az edényeket.

Jellemzők

- 60 cm széles, teljesen beépíthető mosogatógép
- 15 teríték
- LED kijelző
- AirDry szárítás
- Felső szórókar
- Szatelit szórókar az alsó vízkaron
- 4 hőmérséklet
- Programok: 160 perces program, 60 perces program, 90 perces program, AUTO program, ECO, Tisztítás, Gyors 30 perc, öblítés-tartás
- Evőeszköz tartó polc műanyag fogantyúval, késtartóval
- Felső kosár: 2 lehajtható tányértartó, 2 lehajtható pohártámasztó, 2 SoftSpikes pohárrögzítő gumitüskesor, 6 SoftGrip pohárrögzítő gumigyűrű, lehajtható pohártartók, műanyag fogantyú, oldalsó fogantyúk
- Alsó kosár: 4 lehajtható tányértartó, pohártartó, műanyag fogantyú
- ExtraHygenie, GlassCare, ExtraPower
- Inverter motor – csendes, hatékony, energiatakarékos
- A+++ energiaosztály
- Csúszózsanér
- Méretek, mag. x szél. x mély. (mm): 818x596x550

EEM48300L
QuickSelect mosogatógép

Teljesen beépíthető, kiemelkedően energiatakarékos mosogatógép, akár 14 terítéknyi edény mosogatásához. A sokféleképpen pakolható MaxiFlex evőeszköztartó tálcán a hagyományos evőeszközöktől a nagyobb merőkanalakig, késekig és keverőlapátokig minden kényelmesen elfér. A kosarakban pedig van hely a fazekaktól a törékeny üvegpoharakig minden edénynek.

Jellemzők
- 60 cm széles, teljesen beépíthető mosogatógép
- 14 teríték
- LED kijelző, QuickSelect kezelőpanel
- AirDry szárítás
- Felső szórókar
- Szatelit szórókar az alsó vízkaron
- 3 hőmérséklet
- Programok: 160 perces program, 60 perces program, 90 perces program, AUTO program, ECO, Tisztítás, Gyors 30 perc, öblítés-tartás
- MaxiFlex fiók késtartóval, kivehető határolókkal
- Felső kosár: 2 SoftSpikes pohárrögzítő gumitüskesor, lehajtható pohártartók, műanyag fogantyú
- Alsó kosár: 4 lehajtható tányértartó, műanyag fogantyú
- GlassCare, XtraPower
- Inverter motor – csendes, hatékony, energiatakarékos
- A+++ energiaosztály
- Csúszózsanér
- Méretek, mag. x szél. x mély. (mm): 818x596x550

EEQ47210L
QuickSelect mosogatógép

Teljesen beépíthető, kiemelkedően energiatakarékos, 13 terítékes mosogatógép, mely egy nyelvet beszél Önnel! A QuickSelect kezelőfelületen csak azt kell beállítania, hogy mennyi idő múlva legyenek tiszták az edények, a mosogatógép pedig beállítja a megfelelő ciklust. Az AirDry technológia pedig cseppmentesen szárítja meg az edényeket.

Jellemzők
- 60 cm széles, teljesen beépíthető mosogatógép
- 13 teríték
- LED kijelző, QuickSelect kezelőpanel
- AirDry szárítás
- 4 hőmérséklet
- Programok: 160 perces program, 60 perces program, 90 perces program, AUTO program, ECO, Tisztítás, Gyors 30 perc, öblítés-tartás
- Evőeszköztartó kosár
- Felső kosár: lehajtható pohártartók, műanyag fogantyú
- Alsó kosár: 2 lehajtható tányértartó, műanyag fogantyú
- GlassCare, XtraPower
- Inverter motor – csendes, hatékony, energiatakarékos
- A++ energiaosztály
- Csúszózsanér
- Méretek, mag. x szél. x mély. (mm): 818x596x550

EES48200L
QuickSelect mosogatógép

Teljesen beépíthető, kiemelkedően energiatakarékos mosogatógép, akár 14 terítéknyi edény mosogatásához. A QuickSelect kezelőfelületen csak azt kell beállítania, hogy mennyi idő múlva legyenek tiszták az edények, a mosogatógép pedig beállítja a megfelelő ciklust. A sokféleképpen pakolható MaxiFlex evőeszköztartó tálcán kényelmesen elférnek a különböző merőkanalak, kések és keverőlapátok.

Jellemzők
- 60 cm széles, teljesen beépíthető mosogatógép
- 14 teríték
- LED kijelző, QuickSelect kezelőpanel
- AirDry szárítás
- Felső szórókar
- Szatelit szórókar az alsó vízkaron
- 3 hőmérséklet
- Programok: 160 perces program, 60 perces program, 90 perces program, AUTO program, ECO, Tisztítás, Gyors 30 perc, öblítés-tartás
- MaxiFlex fiók késtartóval, kivehető határolókkal
- Felső kosár: lehajtható pohártartók, műanyag fogantyú
- Alsó kosár: 2 lehajtható tányértartó, műanyag fogantyú
- GlassCare, XtraPower
- Inverter motor – csendes, hatékony, energiatakarékos
- A++ energiaosztály
- Csúszózsanér
- Méretek, mag. x szél. x mély. (mm): 818x596x550

EEM48320L
QuickSelect mosogatógép

Teljesen beépíthető, kiemelkedően energiatakarékos mosogatógép, akár 14 terítéknyi edény mosogatásához. A sokféleképpen pakolható MaxiFlex evőeszköztartó tálcán a hagyományos evőeszközöktől a nagyobb merőkanalakig, késekig és keverőlapátokig minden kényelmesen elfér. A kosarakban pedig van hely a fazekaktól a törékeny üvegpoharakig minden edénynek.

Jellemzők
- 60 cm széles, teljesen beépíthető mosogatógép
- 14 teríték
- LED kijelző, QuickSelect kezelőpanel
- AirDry szárítás
- Felső szórókar
- Szatelit szórókar az alsó vízkaron
- 3 hőmérséklet
- Programok: 160 perces program, 60 perces program, 90 perces program, AUTO program, ECO, Tisztítás, Gyors 30 perc, öblítés-tartás
- MaxiFlex fiók késtartóval, kivehető határolókkal
- Felső kosár: 2 SoftSpikes pohárrögzítő gumitüskesor, lehajtható pohártatók, műanyag fogantyú
- Alsó kosár: 4 lehajtható tányértartó, műanyag fogantyú
- GlassCare, ExtraPower
- Inverter motor – csendes, hatékony, energiatakarékos
- A+++ energiaosztály
- Csúszózsanér
- Méretek, mag. x szél. x mély. (mm): 818x596x550

EEM48210L
AirDry mosogatógép

Teljesen beépíthető, energiatakarékos mosogatógép, akár 14 terítéknyi edény mosogatásához. A sokféleképpen pakolható MaxiFlex evőeszköztartó tálcán a hagyományos evőeszközöktől a nagyobb merőkanalakig, késekig és keverőlapátokig minden kényelmesen elfér. A kosarakban pedig van hely a fazekaktól a törékeny üvegpoharakig minden edénynek.

Jellemzők
- 60 cm széles, teljesen beépíthető mosogatógép
- 14 teríték
- 3 karakteres kijelző
- AirDry szárítás
- Felső szórókar
- Szatelit szórókar az alsó vízkaron
- 4 hőmérséklet
- Programok: AutoFlex, ECO 50, üvegprogram 45, intenzív 70, gyors 60, öblítés-tartás
- MaxiFlex fiók késtartóval, kivehető határolókkal
- Felső kosár: lehajtható pohártartók, műanyag fogantyú
- Alsó kosár: 4 lehajtható tányértartó, műanyag fogantyú
- Time Manager, XtraDry
- Inverter motor – csendes, hatékony, energiatakarékos
- A++ energiaosztály
- Csúszózsanér
- Méretek, mag. x szél. x mély. (mm): 818x596x550

EES47320L
QuickSelect mosogatógép

Teljesen beépíthető, kiemelkedően energiatakarékos, 13 terítékes mosogatógép, mely egy nyelvet beszél Önnel! A QuickSelect kezelőfelületen csak azt kell beállítania, hogy mennyi idő múlva legyenek tiszták az edények, a mosogatógép pedig beállítja a megfelelő ciklust. Az AirDry technológia pedig cseppmentesen szárítja meg az edényeket.

Jellemzők
- 60 cm széles, teljesen beépíthető mosogatógép
- 13 teríték
- LED kijelző, QuickSelect kezelőpanel
- AirDry szárítás
- Szatelit szórókar az alsó vízkaron
- 3 hőmérséklet
- Programok: 160 perces program, 60 perces program, 90 perces program, AUTO program, ECO, Tisztítás, Gyors 30 perc, öblítés-tartás
- Evőeszköztartó kosár
- Felső kosár: lehajtható pohártartók, műanyag fogantyú
- Alsó kosár: 2 lehajtható tányértartó, műanyag fogantyú
- GlassCare, ExtraPower
- Inverter motor – csendes, hatékony, energiatakarékos
- A+++ energiaosztály
- Csúszózsanér
- Méretek, mag. x szél. x mély. (mm): 818x596x550

EES47300L
AirDry mosogatógép

60 cm széles, kezelőpaneles, kiemelkedően energiatakarékos mosogatógép, akár 13 terítéknyi edény mosogatásához. Bármit belepakolhat a gépbe, a nagyobb belső tér és az extra szatelit szórókar együttesen gondoskodik a minden eddiginél hatékonyabb mosogatásról. A készülék ráadásul rendkívül energia-és víztakarékos.

Jellemzők
- 60 cm széles, teljesen beépíthető mosogatógép
- 13 teríték
- 3 karakteres kijelző
- AirDry szárítás
- Szatelit szórókar az alsó vízkaron
- 4 hőmérséklet
- Programok: AutoFlex, ECO 50, üvegprogram 45, intenzív 70, gyors 60, öblítés-tartás
- Evőeszköztartó kosár
- Felső kosár: lehajtható pohártartók, műanyag fogantyú
- Alsó kosár: 2 lehajtható tányértartó, műanyag fogantyú
- Time Manager, XtraDry
- Inverter motor – csendes, hatékony, energiatakarékos
- A+++ energiaosztály
- Csúszózsanér
- Méretek, mag. x szél. x mély. (mm): 818x596x550

EEQ47200L
QuickSelect mosogatógép

Teljesen beépíthető, energiatakarékos, 13 terítékes mosogatógép, mely egy nyelvet beszél Önnel! A QuickSelect kezelőfelületen csak azt kell beállítania, hogy mennyi idő múlva legyenek tiszták az edények, a mosogatógép pedig beállítja a megfelelő ciklust. Az AirDry technológia pedig cseppmentesen szárítja meg az edényeket.

Jellemzők
- 60 cm széles, teljesen beépíthető mosogatógép
- 13 teríték
- LED kijelző, QuickSelect kezelőpanel
- AirDry szárítás
- 3 hőmérséklet
- Programok: 160 perces program, 60 perces program, 90 perces program, AUTO program, ECO, Tisztítás, Gyors 30 perc, öblítés-tartás
- Evőeszköztartó kosár
- Felső kosár: 2 SoftSpikes pohárrögzítő gumitüskesor, lehajtható pohártatók, műanyag fogantyú
- Alsó kosár: 2 lehajtható tányértartó, műanyag fogantyú
- GlassCare, ExtraPower
- Inverter motor – csendes, hatékony, energiatakarékos
- A++ energiaosztály
- Csúszózsanér
- Méretek, mag. x szél. x mély. (mm): 818x596x550

EEA27200L
QuickSelect mosogatógép

Teljesen beépíthető, energiatakarékos, 13 terítékes mosogatógép, mely egy nyelvet beszél Önnel! A QuickSelect kezelőfelületen csak azt kell beállítania, hogy mennyi idő múlva legyenek tiszták az edények, a mosogatógép pedig beállítja a megfelelő ciklust. Az AirDry technológia pedig cseppmentesen szárítja meg az edényeket.

Jellemzők
- 60 cm széles, teljesen beépíthető mosogatógép
- 13 teríték
- LED kijelző, QuickSelect kezelőpanel
- AirDry szárítás
- 2 hőmérséklet
- Programok: 90 perces program, AUTO program, ECO, Tisztítás, Gyors 30 perc, öblítés-tartás
- Evőeszköztartó kosár
- Felső kosár: lehajtható pohártartók
- Alsó kosár: fix tányértartók
- ExtraPower
- Inverter motor – csendes, hatékony, energiatakarékos
- A++ energiaosztály
- Csúszózsanér
- Méretek, mag. x szél. x mély. (mm): 818x596x550

EEM43200L
QuickSelect mosogatógép

45 cm széles, energiatakarékos mosogatógép, akár 10 terítéknyi edény mosogatásához. A QuickSelect kezelőfelületen csak azt kell beállítania, hogy mennyi idő múlva legyenek tiszták az edények, a mosogatógép pedig beállítja a megfelelő ciklust. Az AirDry technológia pedig gondoskodik az edények cseppmentes szárításáról.

Jellemzők
- 45 cm széles, teljesen beépíthető mosogatógép
- 10 teríték
- LED kijelző, QuickSelect kezelőpanel
- AirDry szárítás
- Szatelit szórókar az alsó vízkaron
- 4 hőmérséklet
- Programok: 160 perces program, 60 perces program, 90 perces program, AUTO program, ECO, Tisztítás, Gyors 30 perc, öblítés-tartás
- MaxiFlex fiók késtartóval, kivehető fiókosztóval
- Felső kosár: 2 SoftSpikes tüskesor, lehajtható pohártartók, műanyag fogantyú
- Alsó kosár: 2 lehajtható tányértartó, műanyag fogantyú
- GlassCare, ExtraPower
- Inverter motor – csendes, hatékony, energiatakarékos
- A++ energiaosztály
- Csúszózsanér
- Méretek, mag. x szél. x mély. (mm): 818x446x550

EEM63300L
QuickSelect mosogatógép

45 cm széles, energiatakarékos mosogatógép, akár 10 terítéknyi edény mosogatásához. A QuickSelect kezelőfelületen csak azt kell beállítania, hogy mennyi idő múlva legyenek tiszták az edények, a mosogatógép pedig beállítja a megfelelő ciklust. Az AirDry technológia pedig gondoskodik az edények cseppmentes szárításáról.

Jellemzők
- 45 cm széles, teljesen beépíthető mosogatógép
- 10 teríték
- LED kijelző, QuickSelect kezelőpanel
- AirDry szárítás
- Szatelit szórókar az alsó vízkaron
- 4 hőmérséklet
- Programok: 160 perces program, 60 perces program, 90 perces program, AUTO program, ECO, Tisztítás, Gyors 30 perc, öblítés-tartás
- MaxiFlex fiók késtartóval, kivehető fiókosztóval
- Felső kosár: borospohár rögzítő gumigyűrű, 2 SoftSpikes tüskesor, lehajtható pohártartók, műanyag fogantyú
- Alsó kosár: 4 lehajtható tányértartó, Műanyag fogantyú
- ExtraHygenie, GlassCare, ExtraPower
- Inverter motor – csendes, hatékony, energiatakarékos
- A+++ energiaosztály
- Csúszózsanér
- Méretek, mag. x szél. x mély. (mm): 818x446x550

EEG62310L
QuickSelect mosogatógép

45 cm széles, energiatakarékos mosogatógép, akár 9 terítéknyi edény mosogatásához. A QuickSelect kezelőfelületen csak azt kell beállítania, hogy mennyi idő múlva legyenek tiszták az edények, a mosogatógép pedig beállítja a megfelelő ciklust. Az AirDry technológia pedig gondoskodik az edények cseppmentes szárításáról.

Jellemzők
- 45 cm széles, teljesen beépíthető mosogatógép
- 9 teríték
- LED kijelző, QuickSelect kezelőpanel
- AirDry szárítás
- Szatelit szórókar az alsó vízkaron
- 4 hőmérséklet
- Programok: 160 perces program, 60 perces program, 90 perces program, AUTO program, ECO, Tisztítás, Gyors 30 perc, öblítés-tartás
- Felső kosár: borospohár rögzítő gumigyűrű, 2 SoftSpikes tüskesor, lehajtható pohártartók, műanyag fogantyú
- Alsó kosár: 2 lehajtható tányértartó, műanyag fogantyú
- ExtraHygenie, GlassCare, ExtraPower
- Inverter motor – csendes, hatékony, energiatakarékos
- A+++ energiaosztály
- Csúszózsanér
- Méretek, mag. x szél. x mély. (mm): 818x446x550

45 cm széles, energiatakarékos mosogatógép, akár 9 terítéknyi edény mosogatásához. A lehajtható csésze- és tányértartók segítségével pedig minden alkalommal a töltethez igazíthatja a pakolóteret. Az AirDry technológia cseppmentesen szárítja meg az edényeket.

Jellemzők
- 45 cm széles, teljesen beépíthető mosogatógép
- 9 teríték
- LED kijelző
- AirDry szárítás
- 4 hőmérséklet
- Programok: AutoFlex, ECO 50, intenzív 70, gyors 60, öblítés-tartás
- Evőeszköztartó kosár
- Felső kosár: lehajtható pohártartók
- Alsó kosár: 2 lehajtható tányértartó
- Kedvenc, Time Manager, XtraDry
- Inverter motor – csendes, hatékony, energiatakarékos
- A+ energiaosztály
- Csúszózsanér
- Méretek, mag. x szél. x mély. (mm): 818x446x550

ESL4510LO
AirDry keskeny mosogatógép

45 cm széles, energiatakarékos mosogatógép, akár 9 terítéknyi edény mosogatásához. A lehajtható csésze- és tányértartók segítségével pedig minden alkalommal a töltethez igazíthatja a pakolóteret. Az AirDry technológia cseppmentesen szárítja meg az edényeket.

Jellemzők
- 45 cm széles, teljesen beépíthető mosogatógép
- 9 teríték
- LED kijelző
- AirDry szárítás
- Szatelit szórókar az alsó vízkaron
- 4 hőmérséklet
- Programok: 160 perces program, 60 perces program, 90 perces program, AUTO program, ECO, Tisztítás, Gyors 30 perc, öblítés-tartás
- Evőeszköztartó kosár
- Felső kosár: 2 SoftSpikes tüskesor, lehajtható pohártartók, műanyag fogantyú
- Alsó kosár: 2 lehajtható tányértartó Műanyag fogantyú
- GlassCare, ExtraPower
- Inverter motor – csendes, hatékony, energiatakarékos
- A++ energiaosztály
- Csúszózsanér
- Méretek, mag. x szél. x mély. (mm): 818x446x550

EEQ42200L
QuickSelect keskeny mosogatógép

45 cm széles, energiatakarékos mosogatógép, akár 9 terítéknyi edény mosogatásához. A lehajtható csészetartók segítségével pedig minden alkalommal a töltethez igazíthatja a pakolóteret. Az AirDry technológia cseppmentesen szárítja meg az edényeket.

Jellemzők
- 45 cm széles, teljesen beépíthető mosogatógép
- 9 teríték
- LED kijelző
- AirDry szárítás
- Szatelit szórókar az alsó vízkaron
- 3 hőmérséklet
- Programok: 160 perces program, 90 perces program, ECO, Tisztítás, Gyors 30 perc, öblítés-tartás
- Evőeszköztartó kosár
- Felső kosár: lehajtható pohártartók
- Alsó kosár: fix tányértartók
- Inverter motor – csendes, hatékony, energiatakarékos
- A+ energiaosztály
- Csúszózsanér
- Méretek, mag. x szél. x mély. (mm): 818x446x550

EEA12100L
AirDry keskeny mosogatógép

60 cm széles, kezelőpaneles, kiemelkedően energiatakarékos mosogatógép, akár 15 terítéknyi edény mosogatásához. Bármit belepakolhat a gépbe, a nagyobb belső tér és az extra szatelit szórókar együttesen gondoskodik a minden eddiginél hatékonyabb mosogatásról. A készülék ráadásul rendkívül energia- és víztakarékos. Bepakolhatja törékeny üvegpoharait is a gépbe, hiszen a gumikarok és -tüskék stabilan a helyükön tartják azokat.

Jellemzők
- 60 cm széles, beépíthető mosogatógép
- 15 teríték
- 3 karakteres kijelző
- AirDry szárítás
- Felső szórókar
- Szatelit szórókar az alsó vízkaron
- 5 hőmérséklet
- Programok: AutoFlex, Eco 50, FlexiWash, üvegprogram 45, intenzív 70, gyors 60
- Evőeszköz tartó polc fém fogantyúval, késtartóval
- Felső kosár: 2 lehajtható tányértartó, 2 lehajtható pohártámasztó, 2 SoftSpikes pohárrögzítő gumitüskesor, 6 SoftGrip pohárrögzítő gumigyűrű, lehajtható pohártartók, fém fogantyú
- Alsó kosár: 4 lehajtható tányértartó, inox fogantyú
- Hygenie Plus, Kedvenc, Time Manager, XtraDry
- Inverter motor – csendes, hatékony, energiatakarékos
- A+++ energiaosztály
- Kivetőpántos zsanér
- Méretek, mag. x szél. x mély. (mm): 818x596x575

ESI8730RAX
AirDry mosogatógép

ESI8550ROX
AirDry mosogatógép

60 cm széles, kezelőpaneles, kiemelkedően energiatakarékos mosogatógép, akár 15 terítéknyi edény mosogatásához. Bármit belepakolhat a gépbe, a nagyobb belső tér és az extra szatelit szórókar együttesen gondoskodik a minden eddiginél hatékonyabb mosogatásról. A készülék ráadásul rendkívül energia- és víztakarékos. Bepakolhatja törékeny üvegpoharait is a gépbe, hiszen a gumikarok és -tüskék stabilan a helyükön tartják azokat.

Jellemzők
- 60 cm széles, beépíthető mosogatógép
- 15 teríték
- 3 karakteres kijelző
- AirDry szárítás
- Felső szórókar
- Szatelit szórókar az alsó vízkaron
- 5 hőmérséklet
- Programok: AutoFlex, Eco 50, FlexiWash, üvegprogram 45, intenzív 70, gyors 60
- Evőeszköz tartó polc műanyag fogantyúval
- Felső kosár: 2 lehajtható tányértartó, 2 lehajtható pohártámasztó, 2 SoftSpikes pohárrögzítő gumitüskesor, 6 SoftGrip pohárrögzítő gumigyűrű, lehajtható pohártartók, fém fogantyú
- Alsó kosár: 2 lehajtható tányértartó, műanyag fogantyú
- Kedvenc, Time Manager, XtraDry
- Inverter motor – csendes, hatékony, energiatakarékos
- A+++ energiaosztály
- Kivetőpántos zsanér
- Méretek, mag. x szél. x mély. (mm): 818x596x575

ESI9500LOX
AirDry mosogatógép

60 cm széles, kezelőpaneles, energiatakarékos mosogatógép, akár 14 terítéknyi edény mosogatásához. A sokféleképpen pakolható MaxiFlex evőeszköztartó tálcán a hagyományos evőeszközöktől a nagyobb merőkanalakig, késekig és keverőlapátokig minden kényelmesen elfér. A kosarakban pedig van hely a fazekaktól a törékeny üvegpoharakig minden edénynek. Az AirDry technológia pedig cseppmentesen szárítja meg az edényeket.

Jellemzők
- 60 cm széles, beépíthető mosogatógép
- 14 teríték
- 3 karakteres kijelző
- AirDry szárítás
- Felső szórókar
- Szatelit szórókar az alsó vízkaron
- 4 hőmérséklet
- Programok: AutoFlex, ECO 50, üvegprogram 45, intenzív 70, gyors 60, öblítés-tartás
- MaxiFlex fiók késtartóval, kivehető határolókkal
- Felső kosár: lehajtható pohártartók, műanyag fogantyú
- Alsó kosár: 4 lehajtható tányértartó, inox fogantyú
- Kedvenc, Time Manager, XtraDry
- Inverter motor – csendes, hatékony, energiatakarékos
- A++ energiaosztály
- Kivetőpántos zsanér
- Méretek, mag. x szél. x mély. (mm): 818x596x575

ESI5550LOX
AirDry mosogatógép

60 cm széles, kezelőpaneles, kiemelkedően energiatakarékos mosogatógép, akár 13 terítéknyi edény mosogatásához. A lehajtható csésze- és tányértartók segítségével minden alkalommal a töltethez igazíthatja a pakolóteret. Bepakolhatja törékeny üvegpoharait is a gépbe, hiszen a gumikarok és -tüskék stabilan a helyükön tartják azokat. Az AirDry technológia pedig cseppmentesen szárítja meg az edényeket.

Jellemzők
- 60 cm széles, beépíthető mosogatógép
- 13 teríték
- 3 karakteres kijelző
- AirDry szárítás
- 4 hőmérséklet
- Programok: AutoFlex, ECO 50, üvegprogram 45, intenzív 70, gyors 60, öblítés-tartás
- Evőeszköztartó kosár
- Felső kosár: 2 SoftSpikes pohárrögzítő gumitüskesor, lehajtható pohártartók, műanyag fogantyú
- Alsó kosár: 2 lehajtható tányértartó, műanyag fogantyú
- Kedvenc, Time Manager, XtraDry
- Inverter motor – csendes, hatékony, energiatakarékos
- A+++ energiaosztály
- Kivetőpántos zsanér
- Méretek, mag. x szél. x mély. (mm): 818x596x575

ESI5545LOX
AirDry mosogatógép

60 cm széles, kezelőpaneles, kiemelkedően energiatakarékos mosogatógép, akár 13 terítéknyi edény mosogatásához. A lehajtható csésze- és tányértartók segítségével minden alkalommal a töltethez igazíthatja a pakolóteret. Az AirDry technológia pedig cseppmentesen szárítja meg az edényeket.

Jellemzők
- 60 cm széles, beépíthető mosogatógép
- 13 teríték
- LED kijelző
- AirDry szárítás
- 4 hőmérséklet
- Programok: AutoFlex, ECO 50, üvegprogram 45, intenzív 70, gyors 60, öblítés-tartás
- Evőeszköztartó kosár
- Felső kosár: lehajtható pohártartók, műanyag fogantyú
- Alsó kosár: 2 lehajtható tányértartó, műanyag fogantyú
- Kedvenc, Time Manager, XtraDry
- Inverter motor – csendes, hatékony, energiatakarékos
- A+++ energiaosztály
- Kivetőpántos zsanér
- Méretek, mag. x szél. x mély. (mm): 818x596x575

ESI5205LOX
AirDry mosogatógép

60 cm széles, kezelőpaneles, energiatakarékos mosogatógép, akár 13 terítéknyi edény mosogatásához. A lehajtható csésze- és tányértartók segítségével minden alkalommal a töltethez igazíthatja a pakolóteret. Az AirDry technológia pedig cseppmentesen szárítja meg az edényeket.

Jellemzők
- 60 cm széles, beépíthető mosogatógép
- 13 teríték
- LED kijelző
- AirDry szárítás
- 4 hőmérséklet
- Programok: ECO 50, intenzív 70, normál 65, gyors 60, öblítés-tartás
- Evőeszköztartó kosár
- Felső kosár: lehajtható pohártartók
- Alsó kosár: fix tányértartók
- Inverter motor – csendes, hatékony, energiatakarékos
- A+ energiaosztály
- Kivetőpántos zsanér
- Méretek, mag. x szél. x mély. (mm): 818x596x575

ESI4621LOX
AirDry keskeny mosogatógép

45 cm széles, energiatakarékos mosogatógép, akár 9 terítéknyi edény mosogatásához. A lehajtható csésze- és tányértartók segítségével pedig minden alkalommal a töltethez igazíthatja a pakolóteret. Bepakolhatja törékeny poharait is a gépbe, mert a gumitüskék a helyükön tartják azokat. Az AirDry technológia cseppmentesen szárítja meg az edényeket.

Jellemzők
- 45 cm széles, beépíthető mosogatógép
- 9 teríték
- LED kijelző
- AirDry szárítás
- Felső szórókar
- Szatelit szórókar az alsó vízkaron
- 4 hőmérséklet
- Programok: AutoFlex, ECO 50, FlexiWash, üvegprogram 45, intenzív 70, gyors 60
- Evőeszköztartó kosár
- Felső kosár: 2 SoftSpikes pohárrögzítő gumitüskesor, lehajtható pohártartók
- Alsó kosár: 2 lehajtható tányértartó
- Kedvenc, Time Manager, XtraDry
- Inverter motor – csendes, hatékony, energiatakarékos
- A++ energiaosztály
- Kivetőpántos zsanér
- Méretek, mag. x szél. x mély. (mm): 818x446x550

EES42210IX
AirDry keskeny mosogatógép

45 cm széles, energiatakarékos mosogatógép, akár 9 terítéknyi edény mosogatásához. A lehajtható csésze- és tányértartók segítségével pedig minden alkalommal a töltethez igazíthatja a pakolóteret. Bepakolhatja törékeny poharait is a gépbe, mert a gumitüskék a helyükön tartják azokat. Az AirDry technológia cseppmentesen szárítja meg az edényeket.

Jellemzők
- 45 cm széles, beépíthető mosogatógép
- 9 teríték
- LED kijelző
- AirDry szárítás
- Szatelit szórókar az alsó vízkaron
- 4 hőmérséklet
- Programok: 160 perces program, 60 perces program, 90 perces program, AUTO program, ECO, Tisztítás, Gyors 30 perc, öblítés-tartás
- Evőeszköztartó kosár
- Felső kosár: 2 SoftSpikes tüskesor, lehajtható pohártartók, műanyag fogantyú
- Alsó kosár: 2 lehajtható tányértartó, műanyag fogantyú
- ExtraHigiénia funkció, GlassCare, ExtraPower
- Inverter motor – csendes, hatékony, energiatakarékos
- A++ energiaosztály
- Kivetőpántos zsanér
- Méretek, mag. x szél. x mély. (mm): 818x446x550

EEM43300IX
AirDry keskeny mosogatógép

45 cm széles, energiatakarékos mosogatógép, akár 10 terítéknyi edény mosogatásához. A lehajtható csésze- és tányértartók segítségével pedig minden alkalommal a töltethez igazíthatja a pakolóteret. Bepakolhatja törékeny poharait is a gépbe, mert a gumitüskék a helyükön tartják azokat. Az AirDry technológia cseppmentesen szárítja meg az edényeket.

Jellemzők
- 45 cm széles, beépíthető mosogatógép
- 10 teríték
- LED kijelző
- AirDry szárítás
- Szatelit szórókar az alsó vízkaron
- 4 hőmérséklet
- Programok: 160 perces program, 60 perces program, 90 perces program, AUTO program, ECO, Tisztítás, Gyors 30 perc, öblítés-tartás
- Felső kosár: borospohár rögzítő gumigyűrű, 2 SoftSpikes tüskesor, lehajtható pohártartók, műanyag fogantyú
- Alsó kosár: 4 lehajtható tányértartó, műanyag fogantyú
- ExtraHigiénia funkció, GlassCare, ExtraPower
- Inverter motor – csendes, hatékony, energiatakarékos
- A+++ energiaosztály
- Kivetőpántos zsanér
- Méretek, mag. x szél. x mély. (mm): 818x446x550

ESI4501LOX
AirDry keskeny mosogatógép

45 cm széles, energiatakarékos mosogatógép, akár 9 terítéknyi edény mosogatásához. A lehajtható csésze- és tányértartók segítségével pedig minden alkalommal a töltethez igazíthatja a pakolóteret. Bepakolhatja törékeny poharait is a gépbe, mert a gumitüskék a helyükön tartják azokat. Az AirDry technológia cseppmentesen szárítja meg az edényeket.

Jellemzők
- 45 cm széles, beépíthető mosogatógép
- 9 teríték
- LED kijelző
- AirDry szárítás
- 4 hőmérséklet
- Programok: AutoFlex, ECO 50, Üveg 45C, intenzív 70, gyors 60, öblítés-tartás
- Evőeszköztartó kosár
- Felső kosár: lehajtható pohártartók, fogantyú
- Alsó kosár: 2 lehajtható tányértartó, műanyag fogantyú
- Kedvenc, Time Manager, XtraDry
- Inverter motor – csendes, hatékony, energiatakarékos
- A+ energiaosztály
- Kivetőpántos zsanér
- Méretek, mag. x szél. x mély. (mm): 818x446x576

Hűtés

Hosszantartó frissesség, egészségesebb, finomabb ételek

Okos és hasznos funkciók Hűtőszekrények

Élvezze a pakolás szabadságát

A CustomFlex rendszerű hűtőszekrények ajtajában a különféle méretű és formájú ajtózsebeket úgy pakolhatja át, ahogy Önnek a legkényelmesebb.

01/

Friss, és finom alapanyagok a hűtőből

CustomFlex

Az ajtózsebek átrendezésével maximálisan kihasználhatja a hűtőajtóban a rendelkezésre álló helyet. Így könnyen hozzáfér az ételekhez és gyorsan meg is találja őket.

01/ Intelligens NoFrost: jegesedésmentes technológia
Az Electrolux Intelligens NoFrost hűtőkben külön hűtőrendszere van a hűtőnek és a fagyasztónak. Ezért nem a fagyasztó hideg, száraz levegője hűti a hűtőteret, mint a hagyományos NoFrost hűtőknél. Mivel a hűtőtérben mindig optimális a páratartalom a friss alapanyagok tárolásához, azok hosszabb ideig megőrzik frissességüket (nem száradnak ki).

02/ NaturaFresh™ rekesz
A NaturaFresh™ rekeszben pontosan beállíthatja a hőmérsékletet és a páratartalmat, hogy ételei tovább megőrizzék frissességüket. A rekesz képes 0°C körüli hőmérsékletre is lehűlni, ami ideális halak és húsok tárolásához.

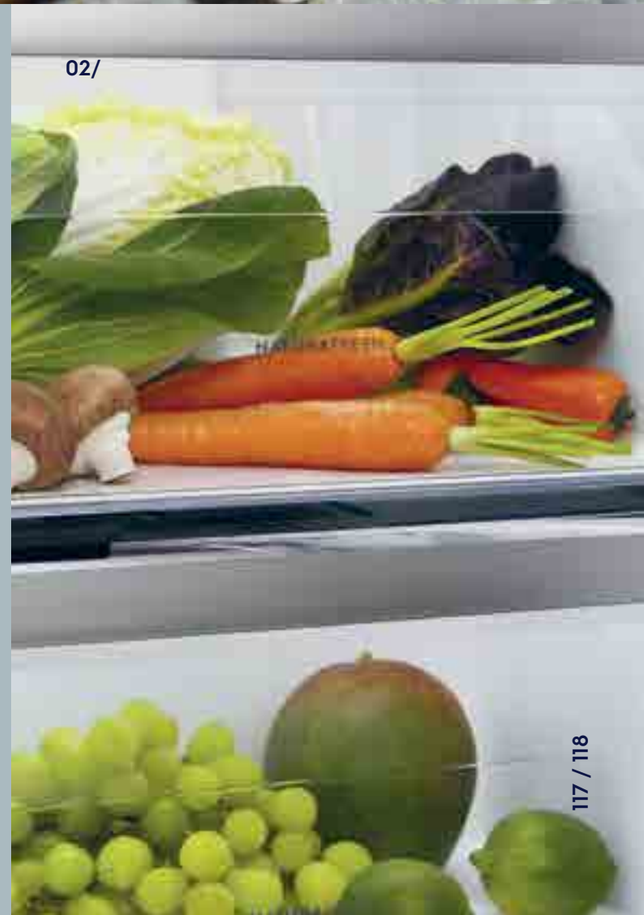

02/

LNS9TE19S Intelligens NoFrost kombinált hűtőszekrény

Ebben a energiatakarékos kombinált hűtőszekrényben az ételek hosszabb ideig megőrzik frissességüket. A CustomFlex rendszerrel ráadásul szabadon variálhatja az ajtózsebeket és a fiókokat, így minden élelmiszernek könnyedén talál benne helyet.

- 188 cm magas
- Csúszózsanéros
- A++ energiaosztály
- Érintőkapcsolós kezelőfelület
- Intelligens NoFrost (jegesedésmentes) hűtés
- DynamicAir egyenletes hűtés
- Hűtőtér-leolvasztás: automatikus
- Fagyasztótér-leolvasztás: automatikus
- NaturaFresh™ frissentartó rekesz
- LED világítás erősödő fénnyel a vezérlőegységen
- Gyorsfagyasztás
- 3 széles fagyasztófiók
- Méretek, mag. x szél. x mély. (mm): 1884 x 540 x 549

ENT8TE18S
Intelligens NoFrost
kombinált hűtőszekrény

Energiatakarékos kombinált hűtőszekrény, melyben az ételek hosszabb ideig megőrzik frissességüket. A gyorsfagyasztás és intenzív hűtés funkciókkal gyorsan lehűtheti vagy lefagyaszthatja a frissen bepakolt élelmiszereket, így azok megőrzik jó ízüket, értékes tápanyagaikat.

Jellemzők
- 177 cm magas
- Csúszózsanéros
- A++ energiaosztály
- Érintőkapcsolós kezelőfelület
- Intelligens NoFrost (jegesedésmentes) hűtés
- Hűtőtér-leolvasztás: automatikus
- Fagyasztótér-leolvasztás: automatikus
- NaturaFresh™ frisstentartó rekesz
- Zöldségtároló fiók (2 db)
- LED világítás erősödő fénnyel a vezérlőegységen
- Gyorsfagyasztás
- 3 széles fagyasztófiók
- Méretek, mag. x szél. x mély. (mm): 1772 x 548 x 549

ENN2852ACW
CustomFlex
kombinált hűtőszekrény

Ebben a kombinált hűtőszekrényben mindennek lesz helye! A CustomFlex rendszerrel szabadon variálhatja az ajtózsebeket és a fiókokat, így minden élelmiszernek könnyedén talál benne helyet. A hűtő a zöldségtároló fiókban állandó páratartalmat biztosít, így a zöldségek tovább frissek és egészségesek maradnak.

Jellemzők
- 177 cm magas
- Csúszózsanéros
- A++ energiaosztály
- Érintőkapcsolós kezelőfelület
- Intelligens NoFrost (jegesedésmentes) hűtés
- Intelligens FreeStore egyenletes hűtés
- Hűtőtér-leolvasztás: automatikus
- Fagyasztótér-leolvasztás: automatikus
- CustomFlex: átrendezhető ajtórekeszek
- Zöldségtároló fiók (2 db)
- LED világítás
- Gyorsfagyasztás
- 3 széles fagyasztófiók
- Méretek, mag. x szél. x mély. (mm): 1772 x 540 x 549

Energiatakarékos kombinált hűtőszekrény, melyben az ételek hosszabb ideig megőrzik frissességüket. A gyorsfagyasztás és intenzív hűtés funkciókkal gyorsan lehűtheti vagy lefagyaszthatja a frissen bepakolt élelmiszereket, így azok megőrzik jó ízüket, értékes tápanyagaikat.

Jellemzők
- 177 cm magas
- Csúszózsanéros
- A+ energiaosztály
- Érintőkapcsolós kezelőfelület
- Intelligens NoFrost (jegesedésmentes) hűtés
- Intelligens FreeStore egyenletes hűtés
- Hűtőtér-leolvasztás: automatikus
- Fagyasztótér-leolvasztás: automatikus
- Zöldségtároló fiók (2 db)
- LED világítás
- Gyorsfagyasztás
- 3 széles fagyasztófiók
- Méretek, mag. x szél. x mély. (mm): 1772 x 540 x 549

ENN2853COW
Intelligens NoFrost
kombinált hűtőszekrény

Az energiatakarékos, kombinált hűtőszekrény hűtőtérben gyorsan visszaáll a beállított hőmérséklet, így az élelmiszerek hosszú ideig megőrzik frissességüket. A LowFrost technológiának köszönhetően pedig ritkábban kell leolvasztani a fagyasztórekeszt.

Jellemzők
- 177 cm magas
- Csúszózsanéros
- A+ energiaosztály
- Elektronikus vezérlés
- Statikus (LowFrost)
- Hűtőtér-leolvasztás: automatikus
- Fagyasztótér-leolvasztás: manuális
- Zöldségtároló fiók (2 db)
- LED világítás
- Gyorsfagyasztás
- 2 széles fagyasztófiók
- Méretek, mag. x szél. x mély. (mm): 1772 x 540 x 549

KNT2LF18S
LowFrost
kombinált hűtőszekrény

Energiatakarékos kombinált hűtőszekrény, melyben az ételek hosszabb ideig megőrzik frissességüket. A nagy méretű zöldségtároló fiókokban elférnek a nagyobb darab élelmiszerek is (pl. káposzta, dinnye), az extra széles és mély üvegpolcokra pedig bepakolhatja az egész heti élelmiszert.

Jellemzők
- 177 cm magas
- Csúszózsanéros
- A+ energiaosztály
- Érintőkapcsolós kezelőfelület
- Intelligens NoFrost (jegesedésmentes) hűtés
- Intelligens FreeStore egyenletes hűtés
- Hűtőtér-leolvasztás: automatikus
- Fagyasztótér-leolvasztás: automatikus
- Zöldségtároló fiók (2 db)
- LED világítás
- Gyorsfagyasztás
- 3 széles fagyasztófiók
- Méretek, mag. x szél. x mély. (mm): 1772 x 540 x 549

ENN2851AOW
Intelligens NoFrost
kombinált hűtőszekrény

Az érintőkapcsolós kezelőfelületen kényelmesen beállíthatja a hűtő és a fagyasztó hőmérsékletét. A FastFreeze funkcióval villámgyorsan lehűtheti vagy lefagyaszthatja a frissen bepakolt élelmiszereket, így azok megőrzik jó ízüket, értékes tápanyagaikat. A LowFrost technológiának köszönhetően pedig ritkábban kell leolvasztani a fagyasztórekeszt.

Jellemzők
- 177 cm magas
- Csúszózsanéros
- A++ energiaosztály
- Érintőkapcsolós kezelőfelület
- Statikus (LowFrost)
- FreeStore egyenletes hűtés
- Hűtőtér-leolvasztás: automatikus
- Fagyasztótér-leolvasztás: manuális
- Zöldségtároló fiók (2 db)
- LED világítás
- Gyorsfagyasztás
- 3 széles fagyasztófiók
- Méretek, mag. x szél. x mély. (mm): 1772 x 540 x 549

ENN2812COW
LowFrost
kombinált hűtőszekrény

Az érintőkapcsolós kezelőfelületen kényelmesen beállíthatja a hűtő és a fagyasztó hőmérsékletét. A FastFreeze funkcióval villámgyorsan lehűtheti vagy lefagyaszthatja a frissen bepakolt élelmiszereket, így azok megőrzik jó ízüket, értékes tápanyagaikat. A LowFrost technológiának köszönhetően pedig ritkábban kell leolvasztani a fagyasztórekeszt.

Jellemzők
- 177 cm magas
- Csúszózsanéros
- A++ energiaosztály
- Érintőkapcsolós kezelőfelület
- Statikus (LowFrost)
- Intelligens FreeStore egyenletes hűtés
- Hűtőtér-leolvasztás: automatikus
- Fagyasztótér-leolvasztás: manuális
- Zöldségtároló fiók (2 db)
- LED világítás
- Gyorsfagyasztás
- 3 széles fagyasztófiók
- Méretek, mag. x szél. x mély. (mm): 1772 x 540 x 549

ENN2812AOW
LowFrost
kombinált hűtőszekrény

Energiatakarékos, felülfagyasztós kombinált hűtőszekrény LED világítással. A széles, átlátszó zöldségtároló fiókban kényelmesen elfér nagyobb mennyiségű zöldség és gyümölcs is.

Jellemzők
- 144 cm magas
- Csúszózsanéros
- A+ energiaosztály
- Mechanikus kezelőfelület
- Statikus (LowFrost)
- Hűtőtér-leolvasztás: automatikus
- Fagyasztótér-leolvasztás: manuális
- Széles zöldségtároló fiók: 1db
- LED világítás
- Méretek, mag. x szél. x mély. (mm): 1441 x 540 x 549

EJN2301AOW
LowFrost
kombinált hűtőszekrény

Ebben a kombinált hűtőszekrényben a keskeny zöldség-tároló fiókokban jól elkülönítheti egymástól az egyes élelmiszereket. A LowFrost technológiának köszönhetően pedig ritkábban kell leolvasztani a fagyasztórekeszt.

Jellemzők
- 177 cm magas
- Csúszózsanéros
- A+ energiaosztály
- Mechanikus kezelőfelület
- Statikus (LowFrost)
- Hűtőtér-leolvasztás: automatikus
- Fagyasztótér-leolvasztás: manuális
- Zöldségtároló fiók (2 db)
- LED világítás
- 3 széles fagyasztófiók
- Méretek, mag. x szél. x mély. (mm): 1772 x 540 x 549

ENN2800BOW
LowFrost
kombinált hűtőszekrény

Energiatakarékos hűtőszekrény elektronikus vezérléssel, LED kijelzővel. Az 5 üvegpolcon és a széles zöldségtároló fiókban egy nagy család heti élelmiszerkészlete is kényelmesen elfér. Az intenzív hűtés funkcióval gyorsan lehűtheti a frissen bepakolt élelmiszereket, így azok megőrzik jó ízüket, értékes tápanyagaikat.

Jellemzők
- 177 cm magas
- Csúszózsanéros
- A+ energiaosztály
- Érintőkapcsolós kezelőfelület
- Hűtőtér-leolvasztás: automatikus
- Statikus hűtés
- Intenzív hűtés
- 5 teljes szélességű hűtőpolc
- Széles zöldségtároló fiók: 1db
- Megfordítható ajtónyitás
- Méretek, mag. x szél. x mély. (mm): 1772 x 540 x 549

ERN3211AOW
Beépíthető hűtőszekrény

Energiatakarékos hűtőszekrény, elektronikus vezérléssel. Az 5 üvegpolcon és a nagy zöldségtároló fiókban egy nagy család heti élelmiszerkészlete is kényelmesen elfér. A frissentartó rekeszben állandó a páratartalom, így a zöldségek tovább maradnak frissek és egészségesek.

Jellemzők
- 178 cm magas
- Csúszózsanéros
- A+ energiaosztály
- Érintőkapcsolós kezelőfelület
- Hűtőtér-leolvasztás: automatikus
- Intenzív hűtés
- 5 teljes szélességű hűtőpolc
- Frissentartó rekesz
- Megfordítható ajtónyitás
- Méretek, mag. x szél. x mély. (mm): 1772 x 548 x 549

ERS3DF18S
Beépíthető hűtőszekrény

Energiatakarékos hűtőszekrény fagyasztórekesszel, LED világítással, 2 nagy zöldségtároló fiók és 3 üvegpolc segít átláthatóan elrendezni az ételeket, élelmiszereket a hűtőben.

Jellemzők
- 122 cm magas
- Csúszózsanéros
- A+ energiaosztály
- Mechanikus kezelőfelület
- Hűtőtér-leolvasztás: automatikus
- Statikus hűtés
- 3 teljes szélességű hűtőpolc
- Zöldségtároló fiók (2 db)
- Megfordítható ajtónyitás
- Méretek, mag. x szél. x mély. (mm): 1218 x 540 x 549

ERN2001BOW
Beépíthető hűtőszekrény

Energiatakarékos hűtőszekrény LED-világítással. 1 nagy, széles zöldségtároló fiók és 4 üvegpolc segít átláthatóan elrendezni az ételeket, élelmiszereket a hűtőben.

Jellemzők
- 122 cm magas
- Csúszózsanéros
- A+ energiaosztály
- Mechanikus kezelőfelület
- Hűtőtér-leolvasztás: automatikus
- Statikus hűtés
- 4 teljes szélességű hűtőpolc
- Széles zöldségtároló fiók: 1 db
- Megfordítható ajtónyitás
- Méretek, mag. x szél. x mély. (mm): 1218 x 540 x 549

LRB3AF12S
Beépíthető hűtőszekrény

Energiatakarékos hűtőszekrény fagyasztórekesszel, LED világítással, 1 nagy, széles zöldségtároló fiók és 2 üvegpolc segít átláthatóan elrendezni az ételeket, élelmiszereket a hűtőben.

Jellemzők
- 81 cm magas
- Csúszózsanéros
- A+ energiaosztály
- Mechanikus kezelőfelület
- Hűtőtér-leolvasztás: automatikus
- Statikus hűtés
- 2 teljes szélességű hűtőpolc
- Széles zöldségtároló fiók: 1db
- Megfordítható ajtónyitás
- Méretek, mag. x szél. x mély. (mm): 815 x 560 x 550

ERN1200FOW
Beépíthető hűtőszekrény

ERN1300AOW
Beépíthető hűtőszekrény

Energiatakarékos hűtőszekrény LED világítással, 1 nagy, széles zöldségtároló fiók és 3 üvegpolc segít átláthatóan elrendezni az ételeket, élelmiszereket a hűtőben.

Jellemzők
- 81 cm magas
- Csúszózsanéros
- A+ energiaosztály
- Mechanikus kezelőfelület
- Hűtőtér-leolvasztás: automatikus
- Statikus hűtés
- 3 teljes szélességű hűtőpolc
- Széles zöldségtároló fiók: 1db
- Megfordítható ajtónyitás
- Méretek, mag. x szél. x mély. (mm): 815 x 560 x 550

ERN1300FOW
Beépíthető hűtőszekrény

Energiatakarékos hűtőszekrény fagyasztórekesszel, LED világítással, 1 nagy, széles zöldségtároló fiók és 2 üvegpolc segít átláthatóan elrendezni az ételeket, élelmiszereket a hűtőben.

Jellemzők
- 87 cm magas
- Csúszózsanéros
- A+ energiaosztály
- Mechanikus kezelőfelület
- Hűtőtér-leolvasztás: automatikus
- Statikus hűtés
- 2 teljes szélességű hűtőpolc
- Széles zöldségtároló fiók: 1db
- Megfordítható ajtónyitás
- Méretek, mag. x szél. x mély. (mm): 873 x 540 x 549

LFB2AF88S
Beépíthető hűtőszekrény

Energiatakarékos hűtőszekrény fagyasztórekesszel, LED-világítással, 1 nagy, széles zöldségtároló fiók és 2 üvegpolc segít átláthatóan elrendezni az ételeket, élelmiszereket a hűtőben.

Jellemzők
- 87 cm magas
- Csúszózsanéros
- A+ energiaosztály
- Elektronikus kezelőfelület
- Hűtőtér-leolvasztás: automatikus
- Statikus hűtés
- 2 teljes szélességű hűtőpolc
- Széles zöldségtároló fiók (1 db)
- Megfordítható ajtónyitás
- Méretek, mag. x szél. x mély. (mm): 873 x 548 x 549

LUB3AE88S
Beépíthető fagyasztószekrény

Az érintőkapcsolós kezelőfelületen pontosan beállíthatja a megfelelő hőmérsékletet, és be- vagy kikapcsolhatja az extra funkciókat. A low frost rendszernek köszönhetően, pedig sokkal ritkábban kell leolvasztani a fagyasztót.

Jellemzők
- 87 cm magas
- Csúszózsanéros
- A++ energiaosztály
- Érintőkapcsolós vezérlés
- LED világítás
- Fagyasztótér-technológia: statikus
- Fagyasztótér leolvasztás: manuális
- Magashőmérséklet-riasztás (hang + fény)
- Gyorsfagyasztás
- Tartozékok: jégkockatartó
- Méretek, mag. x szél. x mély. (mm): 873 x 540 x 549

KBW5X
Borhűtő

Ebben a kompakt borhűtőben 18 palack bort tárolhat egyszerre. 5°C és 20°C között módosíthatja a hőmérsékletet attól függően, hogy milyen borokat tart éppen a hűtőben.

Jellemzők
- Csúszózsanéros
- A++ energiaosztály
- Érintőkapcsolós vezérlés
- 18 palack kapacitás
- LED világítás
- Lefelé nyíló ajtó
- 45 cm magas
- 2 fa, teljes szélességű polv, + 1 műanyag teljes szélességű polc
- Méretek, mag. x szél. x mély. (mm): 455 x 595 x 566″

Speciális készülékek

Kényelem és egy csepp luxus a konyhában

Egy jó nap sokszor egy finom kávéval indul. De miért ne kezdődhetne a kávézás élménye a kávéfőzéssel? A gyönyörű, beépíthető kávéfőző tökéletes harmóniában van a többi intuitív Electrolux készülékkel. Jól mutat beépíthető sütője mellett. Élmény lesz reggelente elkészíteni és elkortyolgatni kedvenc kávéját konyhájában.

Kompakt sütője vagy akár kávéfőzője alá beépíthet egy melegítő fiókot is, melyben tálalás előtt felmelegítheti a tányérokat, vagy akár melegen tarthatja a már elkészült ételeket.

Speciális készülékek

KBC65X
Beépíthető kávéfőző

Főzzön kávét, akár egy profi barista! Krémes lattéra, netán egy erős eszpresszóra vágyik? Ezzel a beépíthető kávéfőzővel egyszerűen elkészítheti kedvenc kávéját, csak válassza ki a kívánt erősséget és a kávé mennyiségét, a többit pedig bízza a gépre. A tejmennyiség-szabályozóval tökéletesen habos kapucsínót vagy tejeskávét készíthet.

Jellemzők
- Ujjlenyomatmentes inox kivitel
- Teljesen automata kávéfőző
- Érintőkapcsolós vezérlés
- Őrölt kávéval is használható
- Kávédaráló kapacitás: 200 g
- Kávétípusok: eszpresszó, kapuccsinó, macchiato
- Választható opciók: 2 csésze, extragyenge, gyenge, normál, erős, extraerős, előőrölt kávéból
- Egyéb funkciók: auto kapuccsinó; multi kávéfőzés; beállítható kávé-, vízmennyiség, tejmennyiség-szabályozás, vízhőmérséklet, kávéhőmérséklet, őrlési fokozat, öblítés, vízkőtelenítés
- Hátsó megvilágítás
- Auto start funkció
- Víztartály kapacitás: 1,8 l
- Két külön melegítőegység kávéhoz és forró vízhez
- Víztartály utántöltés kijelző
- Kávébab tartály utántöltés kijelző
- Méretek, mag. x szél. x mély. (mm): 455 x 594 x 361

KBC65Z
Beépíthető kávéfőző

Kávékülönlegességek egyetlen gombnyomásra. Ezzel a beépíthető kávéfőzővel egyszerűen elkészítheti kedvenc kávéját, csak válassza ki a kívánt erősséget és a kávé mennyiségét, a többit pedig bízza a gépre. A tejmennyiség-szabályozóval tökéletesen habos kapucsínót vagy tejeskávét készíthet.

Jellemzők
- Fekete kivitel
- Teljesen automata kávéfőző
- Érintőkapcsolós vezérlés
- Őrölt kávéval is használható
- Kávédaráló kapacitás: 200 g
- Kávétípusok: eszpresszó, kapuccsinó, macchiato
- Választható opciók: 2 csésze, extragyenge, gyenge, normál, erős, extraerős, előőrölt kávéból
- Egyéb funkciók: auto kapuccsinó; multi kávéfőzés; beállítható kávé-, vízmennyiség, tejmennyiség-szabályozás, vízhőmérséklet, kávéhőmérséklet, őrlési fokozat, öblítés, vízkőtelenítés
- Hátsó megvilágítás
- Auto start funkció
- Víztartály kapacitás: 1,8 l
- Két külön melegítőegység kávéhoz és forró vízhez
- Víztartály utántöltés kijelző
- Kávébab tartály utántöltés kijelző
- Méretek, mag. x szél. x mély. (mm): 455 x 594 x 361

KBD4X
Melegítő fiók

A melegítő fiókot kompakt és hagyományos méretű sütője alá is beépítheti. A rozsdamentes acél felületével tökéletes összhangban lesz sütőjével. Elegánsan, fogantyú nélkül (push-pull) nyithatja és csukhatja. Használhatja tányérmelegítéshez, kiolvasztáshoz, ételmelegítéshez vagy kelesztéshez.

Jellemzők
- Ujjlenyomatmentes, rozsdamentes acél kivitel
- Fogantyú nélküli (push-pull)
- Funkciók: tányérmelegítés, kiolvasztás, ételmelegítés, kelesztés
- Kontroll-lámpa
- Hőmérsékleti tartomány: 30 °C – 80 °C
- Méretek, mag. x szél. x mély. (mm): 140 x 596 x 535

KBD4T
Melegítő fiók

A melegen tartó fiókot kompakt és hagyományos méretű sütője alá is beépítheti. A rozsdamentesacél felületével tökéletes összhangban lesz sütőjével. Elegánsan, fogantyú nélkül (push-pull) nyithatja és csukhatja. Használhatja tányérmelegítéshez, kiolvasztáshoz, ételmelegítéshez vagy kelesztéshez.

Jellemzők
- Ujjlenyomatmentes, rozsdamentes acél kivitel
- Fogantyú nélküli (push-pull)
- Funkciók: tányérmelegítés, kiolvasztás, ételmelegítés, kelesztés
- Kontroll-lámpa
- Hőmérsékleti tartomány: 30 °C – 80 °C
- Méretek, mag. x szél. x mély. (mm): 140 x 594 x 535

Műszaki adattáblázat és beépítési rajzok

Beépíthető sütők

Modell	KOAAS31CX	KOAAS31WT	KOAAS31WX	KOBBS31X	KOEAP31WT	KOCBP31X	KOE8P81Z	KOCDP61X	KOEBP31X	KOCEH70X	KODDP71X	KODEC70X	KODEH70X
Termékszám (PNC)	944184820	944184871	944184821	944184833	944184868	949494739	944184878	949494744	944184835	949494027	949499822	949499307	949499046
Márkanév	Electrolux	Electrolux	Electrolux	Electrolux	Electrolux	Electrolux	Electrolux	Electrolux	Electrolux	Electrolux	Electrolux	Electrolux	Electrolux
Termékcsalád	CombiSteam Pro	CombiSteam Pro	CombiSteam Pro	SteamBoost	SenseCook	SteamCrisp	SenseCook	SteamCrisp	SenseCook	SteamCrisp	SteamBake	SteamBake	SteamBake
Gőzfunkciók	Sous Vide, párolás, kombinált gőzprogramok	Sous Vide, párolás, kombinált gőzprogramok	Sous Vide, párolás, kombinált gőzprogramok	Párolás, kombinált gőzprogramok	-	Kombinált gőzprogram (alacsony páratartalom)	-	Kombinált gőzprogram (alacsony páratartalom)	-	Kombinált gőzprogram (alacsony páratartalom)	Gőzfunkció (15 perc a SteamBake program elején)	Gőzfunkció (15 perc a SteamBake program elején)	Gőzfunkció (15 perc a SteamBake program elején)
Húshőmérő	Van	Van	Van	Van	Van	Van	Van	Van	Van	-	Van	-	-
Tisztítás	Gőztisztító program	Gőztisztító program	Gőztisztító program	Gőztisztító program	Pirolitikus	Pirolitikus	Pirolitikus	Pirolitikus	Pirolitikus	Könnyen tisztítható zománc	Pirolitikus	Katalitikus	Könnyen tisztítható zománc
Sütési tartomány	30 °C - 230 °C	30 °C - 230 °C	30 °C - 230 °C	30 °C - 230 °C	30 °C – 300 °C	30 °C – 300 °C	30 °C – 300 °C	30 °C – 300 °C	30 °C – 300 °C	50 °C - 275 °C	30 °C – 300 °C	50 °C - 275 °C	50 °C - 275 °C
Energiaosztály	A++	A++	A++	A+	A++	A+	A+	A+	A+	A	A+	A	A
Energiafogyasztás, statikus (kW/h)	0,99	0,99	0,99	1,09	1,09	0,93	1,09	0.93	1,09	0,93	0,93	0,95	0,93
Energiafogyasztás, multifunkciós (kW/h)	0,52	0,52	0,52	0,68	0,52	0,69	0,69	0,69	0,69	0,81	0,69	0,81	0,81
Sütő nettó űrtartalma (l)	70	70	70	70	71	72	71	72	71	72	72	72	72
Max. teljesítmény (W)	3500	3500	3500	3500	3500	3380	3500	3390	3500	2790	3490	2990	2990
Grillteljesítmény (W)	2300	2300	2300	2300	2300	2300	2300	2300	2300	2700	2300	2700	2700
Körfűtőszál-teljesítmény (W)	2400	2400	2400	2400	2400	1900	2400	2400	2400	1900	2400	2400	2400
Zajszint(dBA)	53	53	53	53	48	45	48	45	48	53	45	43	43
Stand-by fogyasztás (W)	0,99	0,99	0,99	0,99	0,99	0,99	0,99	0,99	0,99	0,99	0,99	0,99	0,99
Beépítési magasság (mm)	590	590	590	590	590	600	590	600	590	600	600	600	600
Beépítési szélesség (mm)	560	560	560	560	560	560	560	560	560	560	560	560	560
Beépítési mélység (mm)	550	550	550	550	550	550	550	550	550	550	550	550	550
Nettó súly (kg)	40,5	40,5	40,5	39	37	36,9	37	32,6	37	30	32,9	30,5	29,7

Beépíthető sütők

Modell	KOD3C70X	KOD3H70X	EOB9S31WX	EOB8S31X	EOC8P31X	EOB7S31X	LOC8H31X	EOE8P31V	EOC6P71X	EOE8P31X	EOC6H71X	EOD6P71Z	EOD6P71X
Termékszám (PNC)	949499340	949499338	944184831	944184836	949494742	944184840	949494471	949498425	949494740	949498421	949494467	949499826	949499823
Márkanév	Electrolux	Electrolux	Electrolux	Electrolux	Electrolux	Electrolux	Electrolux	Electrolux	Electrolux	Electrolux	Electrolux	Electrolux	Electrolux
Termékcsalád	SteamBake	SteamBake	SteamBoost	SteamBoost	SteamCrisp	SteamBoost	SteamCrisp	SenseCook	SteamCrisp	SenseCook	SteamCrisp	SteamBake	SteamBake
Gőzfunkciók	Gőzfunkció (15 perc a SteamBake program elején)	Gőzfunkció (15 perc a SteamBake program elején)	Párolás, kombinált gőzprogramok	Párolás, kombinált gőzprogramok	Kombinált gőzprogram (alacsony páratartalom)	Párolás, kombinált gőzprogramok	Kombinált gőzprogram (alacsony páratartalom)	-	Kombinált gőzprogram (alacsony páratartalom)	-	Kombinált gőzprogram (alacsony páratartalom)	Gőzfunkció (15 perc a SteamBake program elején)	Gőzfunkció (15 perc a SteamBake program elején)
Húshőmérő	-	-	Van	Van	Van	Van	Van	Van	Van	Van	Van	Van	Van
Tisztítás	Katalitikus	Aqua Clean	Gőztisztító program	Gőztisztító program	Pirolitikus	Gőztisztító program	Aqua Clean	Pirolitikus	Pirolitikus	Pirolitikus	Aqua Clean	Pirolitikus	Pirolitikus
Sütési tartomány	50 °C – 275 °C	50 °C – 275 °C	30 °C – 230 °C	30 °C – 230 °C	30 °C – 300 °C	30 °C – 230 °C	30 °C – 300 °C	30 °C – 300 °C	30 °C – 300 °C	30 °C – 300 °C	30 °C – 300 °C	30 °C – 300 °C	30 °C – 300 °C
Energiaosztály	A	A	A++	A+	A+	A+	A+	A+	A+	A+	A+	A+	A+
Energiafogyasztás, statikus (kW/h)	0,95	0,93	1,09	1,09	0,93	1,09	0,93	0,93	0,93	0,93	0,93	0,93	0,93
Energiafogyasztás, multifunkciós (kW/h)	0,81	0,81	0,52	0,68	0,69	0,68	0,69	0,69	0,69	0,69	0,69	0,69	0,69
Sütő nettó űrtartalma (l)	72	72	70	70	72	70	72	72	72	72	72	72	72
Max. teljesítmény (W)	2990	2990	3500	3500	3380	3500	3380	3480	3480	3480	3380	3490	3490
Grillteljesítmény (W)	1700	1700	2300	2300	2300	2300	2300	2300	2300	2300	2300	2300	2300
Körfűtőszál-teljesítmény (W)	2400	2400	2400	2400	1900	2400	1900	1900	2400	1900	1900	2400	2400
Zajszint(dBA)	53	53	53	53	45	53	45	45	45	45	45	45	45
Stand-by fogyasztás (W)	0,99	0,99	0,99	0,99	0,99	0,99	0,99	0,99	0,99	0,99	0,99	0,99	0,99
Beépítési magasság (mm)	600	600	590	590	600	590	600	600	600	600	600	600	600
Beépítési szélesség (mm)	560	560	560	560	560	560	560	560	560	560	560	560	560
Beépítési mélység (mm)	550	550	550	550	550	550	550	550	550	550	550	550	550
Nettó súly (kg)	30,3	29,2	40	38,5	36,6	39	33,2	31,9	34,2	31,8	33,1	32,3	33,1

Beépíthető sütők

Modell	EOE7P31X	EOD6C71X	EOD5H70X	EOG2102BOX	EOF4P74X	EOD3H70X	EEC2400EOX	EZB3430AOK	EZA2400AOX	EZB3410AOW	EZB2400AOX	EZB3411AOX	EZB3400AOX
Termékszám (PNC)	949498424	949499550	949499049	949713422	949498126	949499337	944064912	944064904	944064620	944064667	944064621	944064906	944064908
Márkanév	Electrolux	Electrolux	Electrolux	Electrolux	Electrolux	Electrolux	Electrolux	Electrolux	Electrolux	Electrolux	Electrolux	Electrolux	Electrolux
Termékcsalád	SenseCook	SteamBake	SteamBake	Multifunkciós gázsütő	SurroundCook	SteamBake	SurroundCook	SurroundCook	SurroundCook	SurroundCook	SurroundCook	SurroundCook	SurroundCook
Gőzfunkciók	-	Gőzfunkció (15 perc a SteamBake program elején)	Gőzfunkció (15 perc a SteamBake program elején)	-	-	Gőzfunkció (15 perc a SteamBake program elején)	-	-	-	-	-	-	-
Húshőmérő	Van	Van	-	-	-	-	-	-	-	-	-	-	-
Tisztítás	Pirolitikus	Katalitikus	Aqua Clean	Könnyen tisztítható zománc	Pirolitikus	Aqua Clean	Pirolitikus	Könnyen tisztítható zománc	Katalitikus	Könnyen tisztítható zománc	Könnyen tisztítható zománc	Könnyen tisztítható zománc	Könnyen tisztítható zománc
Sütési tartomány	30 °C – 300 °C	30 °C – 300 °C	50 °C – 275 °C	50 °C - 250 °C	30 °C – 300 °C	50 °C – 275 °C	50 °C - 250 °C	50 °C - 250 °C	50 °C - 250 °C	50 °C - 250 °C	50 °C - 250 °C	50 °C - 250 °C	50 °C - 250 °C
Energiaosztály	A+	A+	A	A+	A+	A	A+	A	A	A	A	A	A
Energiafogyasztás, statikus (kW/h)	0,93	0,93	0,93	1,44	0,93	0,93	0,85	0,83	0,83	0,83	0,83	0,83	0,83
Energiafogyasztás, multifunkciós (kW/h)	0,69	0,69	0,81	1,54	0,69	0,81	0,63	0,75	0,82	0,82	0,82	0,75	0,75
Sütő nettó ürtartalma (l)	72	72	72	64	72	72	53	57	57	57	57	57	57
Max. teljesítmény (W)	3480	3480	2990	1770	3490	2990	2515	2500	2725	2500	2725	2500	2500
Grillteljesítmény (W)	2300	2300	1700	1700	2300	1700	2450	2450	2450	2450	1650	2450	2450
Körfűtőszál-teljesítmény (W)	1900	2400	2400	-	2400	2400	-	2000	-	2000	-	2000	2000
Zajszint(dBA)	45	45	43	-	44	53	44	47	47	47	47	52	52
Stand-by fogyasztás (W)	0,99	0,99	0,99	-	0,99	0,99	0,99	0,99	1,3	0,99	1,3	0,99	0,99
Beépítési magasság (mm)	600	600	600	600	600	600	593	593	593	593	593	593	593
Beépítési szélesség (mm)	560	560	560	560	560	560	560	560	560	560	560	560	560
Beépítési mélység (mm)	550	550	550	550	550	550	550	550	550	550	550	550	550
Nettó súly (kg)	32,3	33,3	29,2	28,7	31,7	29,9	34,8	28,1	29,8	28,4	29,8	27,8	28,6

Kompakt sütők

Modell	KVBAS21WX	KVLAE00WT	EVK8E00X	KVLBE00X
Termékszám (PNC)	944066531	944066643	944066613	944066603
Márkanév	Electrolux	Electrolux	Electrolux	Electrolux
Termékcsalád	CombiQuick	SteamBoost	CombiQuick	CombiQuick
Gőzfunkciók	Párolás, kombinált gőzprogramok	-	-	-
Húshőmérő	Van	-	-	-
Tisztítás	Gőztisztító program	Könnyen tisztítható zománc	Könnyen tisztítható zománc	Könnyen tisztítható zománc
Sütési tartomány	30 °C - 230 °C	30 °C - 230 °C	30 °C - 230 °C	30 °C - 230 °C
Energiaosztály	A++	-	-	-
Energiafogyasztás, statikus (kW/h)	0,89	1,09	-	-
Energiafogyasztás, multifunkciós (kW/h)	0,45	0,95	-	-
Sütő nettó űrtartalma (l)	43	43	46	43
Sütési idő statikus üzemmódnál (perc)	50	-	-	-
Sütési idő multifunkciós üzemmódnál (perc)	51	-	-	-
Max. teljesítmény (W)	3000	3000	2000	3000
Grillteljesítmény (W)	1900	1900	2300	1900
Körfűtőszál-teljesítmény (W)	1650	1650	2400	1650
Zajszint(dBA)	53	52	48	53
Stand-by fogyasztás (W)	0,99	-	0,99	0,99
Beépítési magasság (mm)	450	450	455	450
Beépítési szélesség (mm)	560	560	595	560
Beépítési mélység (mm)	550	550	567	550
Nettó súly (kg)	35,8	39,9	36,4	41,3

Mikrohullámú sütők

Modell	KMFD264TEX	KMFE172TEX	LMS4253TMX	LMS4253TMW	EMS4253TEX
Termékszám	947608749	947608742	947608763	947608766	947608772
Márkanév	Electrolux	Electrolux	Electrolux	Electrolux	Electrolux
Mikrohullámú teljesítmény (W)	900	800	900	900	900
Grill teljesítmény (W)	800	-	1000	1000	1000
Stand-by fogyasztás (W)	0,41	0,41	0,41	0,41	0
Zajszint dB(A)	60	60	60	60	60
Beépítési magasság (mm)	459	371	388	388	388
Beépítési szélesség (mm)	594	594	595	595	595
Beépítési mélység (mm)	404	316	377	377	377

Főzőlapok

Modell	EIS8648	EIV854	EIP8146	EIV835	EIV744	EIS6648	EIS6448	EIP6446	EIS6134	EIV63440BW	LIV63431BW
Termékszám (PNC)	949596889	949596703	949596879	949596714	949596712	949596891	949596906	949596883	949596984	949596832	949492351
Márkanév	Electrolux	Electrolux	Electrolux	Electrolux	Electrolux	Electrolux	Electrolux	Electrolux	Electrolux	Electrolux	Electrolux
Szélesség (mm)	780	780	780	780	710	590	590	590	560	590	590
Mélység (mm)	520	520	520	520	520	520	520	520	490	520	520
Beépítési magasság (mm)	44	44	44	44	44	44	44	46	44	44	44
Kivágási szélesség (mm)	750	750	750	750	680	560	560	560	560	560	560
Kivágási mélység (mm)	490	490	490	490	490	490	490	490	490	490	490
Max. teljesítmény (W)	7350	7350	7350	7350	7350	7350	7200	7350	7350	7350	7350
Max. gázteljesítmény (W)	-	-	-	-	-	-	-	-	-	-	-
Bal hátsó zóna	indukciós	indukciós	indukciós	indukciós	indukciós	indukciós	indukciós	indukciós	indukciós	indukciós	indukciós
Bal hátsó zóna teljesítmény/átmérő (W/mm)	2300/3200W/210mm	2300/3200W/220mm	2300/3200W/210mm	2300/3200W/210mm	2300/3200W/210mm	2300/3200W/210mm	2300/3200W/210mm	2300/3200W/180x210mm	2300/3200W/210mm	2300/3200W/210mm	2300/3200W/210mm
Középső hátsó zóna	-	indukciós	-	-	-	-	-	-	-	-	-
Középső hátsózóna teljesítmény/átmérő (W/mm)	-	2300/3200W/210mm	-	-	-	-	-	-	-	-	-
Jobb hátsó zóna	indukciós	-	indukciós	indukciós	indukciós	indukciós	indukciós	indukciós	indukciós	indukciós	-
Jobb hátsó zóna teljesítmény/átmérő (W/mm)	2300/3600W/240mm	-	2300/3200W/210mm	1800/2800W/180mm	2300/3200W/210mm	1800/2800W/180mm	1800/2800W/180mm	2300/3200W/180x210mm	1800/2800W/180mm	1800/2800W/180mm	1800/2800W/180mm
Bal első zóna	indukciós	indukciós	indukciós	indukciós	indukciós	indukciós	indukciós	indukciós	indukciós	indukciós	indukciós
Bal első zóna teljesítmény/átmérő (W/mm)	2300/3200W/210mm	2300/3200W/220mm	2300/3200W/210mm	2300/3200W/210mm	2300/3200W/210mm	2300/3200W/210mm	2300/3200W/210mm	2300/3200W/180x210mm	2300/3200W/210mm	2300/3200W/210mm	2300/3200W/210mm
Középső első zóna	indukciós	-	-	indukciós	-	-	-	-	-	-	-
Középső első zóna teljesítmény/átmérő (W/mm)	1400/2500W/145mm	-	-	2300/3200W/210mm	-	-	-	-	-	-	-
Jobb első zóna	-	indukciós	indukciós	indukciós	indukciós	indukciós	indukciós	indukciós	indukciós	indukciós	indukciós
Jobb első zóna teljesítmény/átmérő (W/mm)	-	1800/2800W/180mm	2300/3200W/210mm	1400/2500W/145mm	2300/3200W/210mm	1400/2500W/145mm	1400/2500W/145mm	2300/3200W/180x210mm	1400/2500W/145mm	1400/2500W/145mm	1400/2500W/145mm
Nettó súly (kg)	12,12	12,82	12,54	12,18	12,3	10,56	11,24	11,58	10,92	10,64	10,9

Főzőlapok

Modell	EIS62443	EIV644	EIV634	EIT61443B	LIR60433B	EIT60428C	EHH6240ISK	EHF6547FXK	EHF6241FOK	EHF6240XXK	KGG7536K
Termékszám (PNC)	949596859	949596713	949596718	949596804	949492345	949492370	949492087	949596136	949492104	949492234	949630744
Márkanév	Electrolux	Electrolux	Electrolux	Electrolux	Electrolux	Electrolux	Electrolux	Electrolux	Electrolux	Electrolux	Electrolux
Szélesség (mm)	590	590	590	590	590	560	590	590	590	576	740
Mélység (mm)	520	520	520	520	520	490	520	520	520	516	510
Beépítési magasság (mm)	44	44	44	44	44	60	60	38	38	38	45
Kivágási szélesség (mm)	560	560	560	560	560	560	560	560	560	560	560
Kivágási mélység (mm)	490	490	490	490	490	490	490	490	490	490	480
Max. teljesítmény (W)	7200	7350	7350	7200	7200	6600	6600	7100	6400	6500	
Max. gázteljesítmény (W)	-	-	-	-	-	-	-	-	-	-	10 900
Bal hátsó zóna	indukciós	indukciós	indukciós	indukciós	indukciós	indukciós	indukciós	kerámia	kerámia	kerámia	közepes égőfej
Bal hátsó zóna teljesítmény/átmérő (W/mm)	1800/2800W/180mm	2300/3200W/180x210mm	2300/3200W/210mm	1800/2800W/180mm	1800/2800W/180mm	1200W/145mm	1200W/145mm	1200W/145mm	1200W/145mm	1200W/145mm	2000W/80mm
Középső hátsó zóna	-	-	-	-	-	-	-	-	-	-	-
Középső hátsózóna teljesítmény/átmérő (W/mm)	-	-	-	-	-	-	-	-	-	-	-
Jobb hátsó zóna	indukciós	indukciós	indukciós	indukciós	-	indukciós	indukciós	kétkörös ovális, kerámia	kerámia	kerámia	közepes égőfej
Jobb hátsó zóna teljesítmény/átmérő (W/mm)	1800/2800W/180mm	2300/3200W/180x210mm	1800/2800W/180mm	1800/2800W/180mm	1800/2800W/180mm	1800W/180mm	1800W/180mm	1500/2400W/170x265mm	1800W/180mm	1800W/180mm	2000W/80mm
Bal első zóna	indukciós	indukciós	indukciós	indukciós	indukciós	indukciós	indukciós	háromkörös	kétkörös	kerámia	közepes égőfej
Bal első zóna teljesítmény/átmérő (W/mm)	2300/3700W/210mm	2300/3200W/180x210mm	2300/3200W/210mm	2300/3700W/210mm	2300/3700W/210mm	2300/2800W/210mm	2300/2800W/210mm	800/1600/2300W /120/175/210mm	750/2200W/120/210mm	2300W/210mm	2000W/80mm
Középső első zóna	-	-	-	-	-	-	-	-	-	-	-
Középső első zóna teljesítmény/átmérő (W/mm)	-	-	-	-	-	-	-	-	-	-	-
Jobb első zóna	indukciós	indukciós	indukciós	-	indukciós	indukciós	indukciós	kerámia	kerámia	kerámia	kis égőfej
Jobb első zóna teljesítmény/átmérő (W/mm)	1400/2500W/145mm	2300/3200W/180x210mm	1400/2500W/145mm	1400/2500W/145mm	1400/2500W/145mm	1200/1800W/145mm	1200/1800W/145mm	1200W/145mm	1200W/145mm	1200W/145mm	1000W/65mm
Nettó súly (kg)	10,5	11,5	10,88	10,78	10,75	9,19	8,9	7,86	7,58	7,33	14,7

Főzőlapok

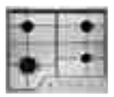
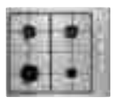

Modell	KGS7566SX	KGG6426K	KGS6436SX	KGS6424SX	KGS6404SX	EHH3320NVK	EHF3320NOK	EHF3920BOK	EGG3322NVX
Termékszám (PNC)	949630831	949640516	949640658	949640638	949640590	949738726	949738709	949738727	949738237
Márkanév	Electrolux	Electrolux	Electrolux	Electrolux	Electrolux	Electrolux	Electrolux	Electrolux	Electrolux
Szélesség (mm)	744	590	595	595	594	290	290	290	290
Mélység (mm)	510	520	510	510	510	520	520	520	510
Beépítési magasság (mm)	40	40	40	40	43	46	34	41	41
Kivágási szélesség (mm)	560	560	560	560	550	270	270	270	270
Kivágási mélység (mm)	480	480	480	480	470	490	490	490	490
Max. teljesítmény (W)			-	-	-	3700	2900		
Max. gázteljesítmény (W)	12 000	8 000	9100	7100	7800	-	-	-	4 000
Bal hátsó zóna	-	nagy égőfej	közepes égőfej	közepes égőfej	közepes égőfej	-	-	-	-
Bal hátsó zóna teljesítmény/átmérő (W/mm)	-	3000W/100mm	2000W/70mm	2000W/70mm	2000W/70mm	-	-	-	-
Középső hátsó zóna	közepes égőfej	-	-	-	-	indukciós	kerámia	kerámia	nagy égőfej
Középső hátsózóna teljesítmény/átmérő (W/mm)	2000W/70mm	-	-	-	-	1400/2500W/145mm	700/1700W/120/180mm	1700W/180mm	3000W/98mm
Jobb hátsó zóna	nagy égőfej	közepes égőfej	2000W/70mm	közepes égőfej,	közepes égőfej	-	-	-	-
Jobb hátsó zóna teljesítmény/átmérő (W/mm)	3000W/70mm	2000W/80mm	2000W/70mm	2000W/70mm	2000W/70mm	-	-	-	-
Bal első zóna	-	kis égőfej	Multicrown WOK Burner	gyorsfőzőzóna	gyorsfőzőzóna	-	-	-	-
Bal első zóna teljesítmény/átmérő (W/mm)	-	1000W/65mm	4000W/128mm	3000W/100mm	3000W/100mm	-	-	-	-
Középső első zóna	közepes égőfej	-	-	-	-	indukciós	kerámia	kerámia	kis égőfej
Középső első zóna teljesítmény/átmérő (W/mm)	2000W/70mm	-	-	-	-	2300/3700W/210mm	1200W/145mm	1200W/145mm	1000W/48mm
Jobb első zóna	kis égőfej	közepes égőfej	kis égőfej	kis égőfej	kis égőfej	-	-	-	-
Jobb első zóna teljesítmény/átmérő (W/mm)	1000W/54mm	2000W/80mm	1000W/54mm	1000W/54mm	1000W/54mm	-	-	-	-
Nettó súly (kg)	12,2	13,7	10	8	5,8	5,6	4,2	4	5,6

Páraelszívók

Modell	KFIA19R	KFIB19X	KFTB19X	KFVB19K	LFV619R	EFV90657OK	LFT769X	LFG719X	LFG716R	LFG716X	LFG716W
Termékszám (PNC)	942051226	942051227	942051229	942051230	942051383	942490500	942022426	942051015	942 051 379	942051017	942 051 380
Márkanév	Electrolux	Electrolux	Electrolux	Electrolux	Electrolux	Electrolux	Electrolux	Electrolux	Electrolux	Electrolux	Electrolux
Energiaosztály	A	A+	A+	A+	A	C	A	A	A	A	A
Kapacitás, max. (m^3/óra)	700	740	740	760	700	560	720	700	700	700	700
Energiaosztály	A	A+	A+	A+	A	C	A	A	A	A	A
Kapacitás (m3/óra)	500-600	300-400	300-400	300-400	500-600	500-600	500-600	500-600	500-600	500-600	500-600
Kapacitás, intenzív fokozat (m^3/óra)	700	740	740	760	700	560	720	700	700	700	700
Kapacitás, magas fokozat (m^3/óra)	555	400	400	400	575	550	615	580	580	580	580
Kapacitás, alacsony fokozat (m^3/óra)	330	250	250	255	305	290	320	300	300	300	300
Zajszint max sebességnél (dB(A))	64	54	54	54	63	70	68	67	67	67	67
Zajszint min sebességnél (dB(A))	50	44	44	42	46	56	53	54	54	54	54
Min. távolság gázfőzőlaptól (cm)	65	65	65	50	50	50	65	57	57	57	57
Nettó súly (kg)	25,5	32,8	22,7	19,1	20.99	16,8	15,2	9,4	8,7	8,7	8,7

Páraelszívók

Modell	EFV60657OK	LFT766X	LFC319X	LFC316X	LFP316S	LFP216S
Termékszám (PNC)	942490501	942022428	942022008	942022004	942022056	942022052
Márkanév	Electrolux	Electrolux	Electrolux	Electrolux	Electrolux	Electrolux
Energiaosztály	C	A	D	D	C	D
Kapacitás, max. (m^3/óra)	560	720	420	420	370	280
Energiaosztály	C	A	D	D	C	D
Kapacitás (m^3/óra)	500-600	500-600	300-400	300-400	300-400	0-200
Kapacitás, intenzív fokozat (m^3/óra)	560	720	420	420	370	280
Kapacitás, magas fokozat (m^3/óra)	550	615	420	420	370	280
Kapacitás, alacsony fokozat (m^3/óra)	290	320	235	235	155	160
Zajszint max sebességnél (dB(A))	69	68	66	66	68	61
Zajszint min sebességnél (dB(A))	56	53	53	53	48	49
Min. távolság gázfőzőlaptól (cm)	50	65	65	65	65	65
Nettó súly (kg)	16,8	13,8	9,2	7,4	6,8	6,8

Mosogatógépek

Modell	EEC87300L	KEGA9300L	EEG69300L	EEM48300L
Termékszám (PNC)	911438367	911438369	911434570	911536429
Márkanév	Electrolux	Electrolux	Electrolux	Electrolux
Kapacitás (szabványos terítékben kifejezve, normál tisztítási ciklus esetében)	13	15	15	14
Energiaosztály	A+++	A+++	A+++	A+++
Éves energiafogyasztás kWh/év energiafogyasztás, amely 280 hidegvíz-töltésű, normál tisztítási cikluson és az alacsony villamosenergia-fogyasztású üzemmódokon alapul.*	234	241	241	237
Szabványos ciklus energiafogyasztása (kWh)	0,82	0,85	0,85	0,83
Energiafogyasztás kikapcsolt üzemmódban (W)	0,5	0,5	0,5	0,5
Energiafogyasztás bekapcsolva hagyott üzemmódban (W)	5	5	5	5
Éves vízfogyasztás Liter/év vízfogyasztás, amely 280 normál tisztítási cikluson alapul. A tényleges vízfogyasztás a készülék üzemeltetési módjától függ.	3 080	3 080	3 080	2 940
Szárítóhatékonysági osztály a G-től (legkevésbé hatékony) A-ig (leghatékonyabb) terjedő skálán.	A	A	A	A
Referenciaprogram Az alapprogramként megjelölt normál tisztítási ciklus, amelyre a címkén és az adatlapon található tájékoztatás vonatkozik.**	Eco 50	Eco 50	Eco 50	Eco 50
Programidő normál tisztítási ciklus esetén (perc)	240	240	240	240
Zajszint (dBA)	42	39	44	46
Beépítési magasság (mm)	818	818	818	818
Beépítési szélesség (mm)	596	596	596	596
Beépítési mélység (mm)	550	550	550	550
Nettó súly (kg)	47	45,57	38,67	34,9

* A tényleges energiafogyasztás a készülék üzemeltetési módjától függ.
** E program átlagosan szennyezett konyhai edények tisztítására alkalmas, valamint az energia- és vízfogyasztás együttes figyelembevétele esetén ez a leghatékonyabb program.

Mosogatógépek

Modell	EEQ47210L	EES48200L	EEM48320L	EEM48210L	EES47320L	EES47300L	EEQ47200L	EEA27200L	EEM63300L	EEM43200L
Termékszám (PNC)	911536430	911536473	911536428	911536398	911536423	911536397	911536432	911535222	911077019	911074056
Márkanév	Electrolux	Electrolux	Electrolux	Electrolux	Electrolux	Electrolux	Electrolux	Electrolux	Electrolux	Electrolux
Kapacitás (szabványos terítékben kifejezve, normál tisztítási ciklus esetében)	13	14	14	14	13	13	13	13	10	10
Energiaosztály	A++	A++	A+++	A++	A+++	A+++	A++	A++	A+++	A++
Éves energiafogyasztás kWh/év energiafogyasztás, amely 280 hidegvíz-töltésű, normál tisztítási cikluson és az alacsony villamosenergia-fogyasztású üzemmódokon alapul.*	262	266	237	266	234	234	262	262	188	211
Szabványos ciklus energiafogyasztása (kWh)	0,921	0,94	0,83	0,94	0,82	0,82	0,92	0,92	0,66	0,74
Energiafogyasztás kikapcsolt üzemmódban (W)	0,5	0,5	0,5	0,5	0,5	0,5	0,5	0,5	0,5	0,5
Energiafogyasztás bekapcsolva hagyott üzemmódban (W)	5	5	5	5	5	5	5	5	5	5
Éves vízfogyasztás Liter/év vízfogyasztás, amely 280 normál tisztítási cikluson alapul. A tényleges vízfogyasztás a készülék üzemeltetési módjától függ.	2772	2940	2 940	2 940	2 772	2 775	2 772	2 772	2 772	2 772
Szárítóhatékonysági osztály a G-től (legkevésbé hatékony) A-ig (leghatékonyabb) terjedő skálán.	A	A	A	A	A	A	A	A	A	A
Referenciaprogram Az alapprogramként megjelölt normál tisztítási ciklus, amelyre a címkén és az adatlapon található tájékoztatás vonatkozik.**	Eco 50	Eco 50	Eco 50	Eco 50	Eco 50	Eco 50	Eco 50	Eco 50	Eco 50	Eco 50
Programidő normál tisztítási ciklus esetén (perc)	240	240	240	235	240	237	240	240	240	240
Zajszint (dBA)	44	46	44	44	44	46	46	46	45	44
Beépítési magasság (mm)	818	818	818	818	818	818	818	818	818	818
Beépítési szélesség (mm)	596	596	596	596	596	596	596	596	446	446
Beépítési mélység (mm)	550	550	550	550	550	550	550	550	550	550
Nettó súly (kg)	34,45	37,65	39,35	35,75	37,65	34,05	34,45	34	33,5	37,1

* A tényleges energiafogyasztás a készülék üzemeltetési módjától függ.
** E program átlagosan szennyezett konyhai edények tisztítására alkalmas, valamint az energia- és vízfogyasztás együttes figyelembevétele esetén ez a leghatékonyabb program.

Mosogatógépek

Modell	EEG62310L	ESL4510LO	EEQ42200L	EEA12100L	ESI8730RAX	ESI8550ROX	ESI9500LOX	ESI5550LOX	ESI5545LOX	ESI5205LOX
Termékszám (PNC)	911 077 023	911076065	911074062	911079056	911427319	911426361	911526375	911526163	911526162	911529210
Márkanév	Electrolux	Electrolux	Electrolux	Electrolux	Electrolux	Electrolux	Electrolux	Electrolux	Electrolux	Electrolux
Kapacitás (szabványos terítékben kifejezve, normál tisztítási ciklus esetében)	9	9	9	9	15	15	14	13	13	13
Energiaosztály	A+++	A+	A++	A+	A+++	A+++	A++	A+++	A+++	A+
Éves energiafogyasztás kWh/év energiafogyasztás, amely 280 hidegvíz-töltésű, normál tisztítási cikluson és az alacsony villamosenergia-fogyasztású üzemmódokon alapul.*	176	222	197	222	241	241	266	234	234	295
Szabványos ciklus energiafogyasztása (kWh)	0,61	0,78	0,69	0,78	0,86	0,85	0,94	0,82	0,82	1,04
Energiafogyasztás kikapcsolt üzemmódban (W)	0,5	0,5	0,5	0,5	0,1	0,5	0,5	0,5	0,5	0,5
Energiafogyasztás bekapcsolva hagyott üzemmódban (W)	5	0,5	0,5	0,5	5	5	5	5	5	5
Éves vízfogyasztás Liter/év vízfogyasztás, amely 280 normál tisztítási cikluson alapul. A tényleges vízfogyasztás a készülék üzemeltetési módjától függ.	2 772	2 775	2 772	2 772	3 080	3 080	2 940	2 775	2 775	3 080
Szárítóhatékonysági osztály a G-től (legkevésbé hatékony) A-ig (leghatékonyabb) terjedő skálán.	A	A	A	A	A	A	A	A	A	A
Referenciaprogram Az alapprogramként megjelölt normál tisztítási ciklus, amelyre a címkén és az adatlapon található tájékoztatás vonatkozik.**	Eco 50	Eco 50	Eco 50	Eco 50	Eco 50	Eco 50	Eco 50	Eco 50	Eco 50	Eco 50
Programidő normál tisztítási ciklus esetén (perc)	240	245	240	240	232	235	235	237	237	227
Zajszint (dBA)	44	47	46	49	42	44	44	44	46	49
Beépítési magasság (mm)	818	818	818	818	818	818	818	818	818	818
Beépítési szélesség (mm)	446	446	446	446	596	596	596	596	596	596
Beépítési mélység (mm)	550	550	550	550	575	575	575	575	575	575
Nettó súly (kg)	37,1	31,3	37,1	34	39,57	39,57	38,35	38,3	36,95	36,75

* A tényleges energiafogyasztás a készülék üzemeltetési módjától függ.
** E program átlagosan szennyezett konyhai edények tisztítására alkalmas, valamint az energia- és vízfogyasztás együttes figyelembevétele esetén ez a leghatékonyabb program.

Mosogatógépek

Modell	ESI4621LOX	EEM43300IX	EES42210IX	ESI4501LOX
Termékszám (PNC)	911066020	911064016	911064015	911066021
Márkanév	Electrolux	Electrolux	Electrolux	Electrolux
Kapacitás (szabványos terítékben kifejezve, normál tisztítási ciklus esetében)	9	10	9	9
Energiaosztály	A++	A+++	A++	A+
Éves energiafogyasztás kWh/év energiafogyasztás, amely 280 hidegvíz-töltésű, normál tisztítási cikluson és az alacsony villamosenergia-fogyasztású üzemmódokon alapul.*	197	188	197	222
Szabványos ciklus energiafogyasztása (kWh)	0,69	0.657	0,69	0,78
Energiafogyasztás kikapcsolt üzemmódban (W)	0,5	0,5	0,5	0,5
Energiafogyasztás bekapcsolva hagyott üzemmódban (W)	5	5	5	5
Éves vízfogyasztás Liter/év vízfogyasztás, amely 280 normál tisztítási cikluson alapul. A tényleges vízfogyasztás a készülék üzemeltetési módjától függ.	2 775	2 772	2 772	2 775
Szárítóhatékonysági osztály a G-től (legkevésbé hatékony) A-ig (leghatékonyabb) terjedő skálán.	A	A	A	A
Referenciaprogram Az alapprogramként megjelölt normál tisztítási ciklus, amelyre a címkén és az adatlapon található tájékoztatás vonatkozik.**	Eco 50	Eco 50	Eco 50	Eco 50
Programidő normál tisztítási ciklus esetén (perc)	240	240	240	245
Zajszint (dBA)	44	44	44	47
Beépítési magasság (mm)	818	818	818	818
Beépítési szélesség (mm)	446	446	446	446
Beépítési mélység (mm)	570	550	550	576
Nettó súly (kg)	32,2	37,1	39,35	36,2

* A tényleges energiafogyasztás a készülék üzemeltetési módjától függ.
** E program átlagosan szennyezett konyhai edények tisztítására alkalmas, valamint az energia- és vízfogyasztás együttes figyelembevétele esetén ez a leghatékonyabb program.

Kombi hűtők

Modell	LNS9TE19S	ENT8TE18S	ENN2852ACW	ENN2853COW	ENN2851AOW
Termékszám (PNC)	925561032	925501095	925505042	925501003	925505013
Márkanév	Electrolux	Electrolux	Electrolux	Electrolux	Electrolux
Kategória	hűtőszekrény-fagyasztó	hűtőszekrény-fagyasztó	hűtőszekrény-fagyasztó	hűtőszekrény-fagyasztó	hűtőszekrény-fagyasztó
Energiaosztály	A++	A++	A++	A+	A+
Éves energiafogyasztás kWh/év energiafogyasztás 24 órás szabványos teszteredmények alapján.*	235	228	228	291	291
Hűtőtér bruttó űrtartalma (l)	213	192	192	192	192
Fagyasztótér nettó űrtartalma (l)	60	61	61	61	61
Hűtőtér-technológia	statikus	statikus	statikus	statikus	statikus
Fagyasztótér-technológia	Intelligens No frost (jegesedésmentes) hűtés	Intelligens No frost (jegesedésmentes) hűtés	Intelligens No frost (jegesedésmentes) hűtés	Intelligens No frost (jegesedésmentes) hűtés	Intelligens No frost (jegesedésmentes) hűtés
Hőmérséklet-emelkedési idő	21	21	20	21	13
Fagyasztókapacitás (kg/24 óra)	10	10	4	10	4
Klímaosztály	SN-N-ST-T	SN-N-ST-T	SN-N-ST-T	SN-N-ST-T	SN-N-ST-T
Zajszint (dBA)	36	35	-	39	-
Bruttó űrtartalom (l)	273	253	273	273	273
Magasság (mm)	1884	1772	1772	1772	1772
Szélesség (mm)	540	548	540	540	540
Mélység (mm)	549	549	549	549	549
Nettó súly (kg)	65	58	58	58	58

*A tényleges energiafogyasztás függ a készülék elhelyezésétől és használatának módjától.

Kombi hűtők

Modell	KNT2LF18S	ENN2812COW	ENN2812AOW	ENN2800BOW	EJN2301AOW
Termékszám (PNC)	925503168	925503090	925503089	925503017	925542752
Márkanév	Electrolux	Electrolux	Electrolux	Electrolux	Electrolux
Kategória	hűtőszekrény-fagyasztó	hűtőszekrény-fagyasztó	hűtőszekrény-fagyasztó	hűtőszekrény-fagyasztó	hűtőszekrény-fagyasztó
Energiaosztály	A+	A++	A++	A+	A+
Éves energiafogyasztás kWh/év energiafogyasztás 24 órás szabványos teszteredmények alapján.*	291	229	229	291	239
Hűtőtér bruttó űrtartalma (l)	195	196	196	196	180
Fagyasztótér nettó űrtartalma (l)	72	72	72	72	38
Hűtőtér-technológia	statikus	statikus	statikus	statikus	statikus
Fagyasztótér-technológia	Low frost rendszer	Low frost rendszer	Low frost rendszer	Low frost rendszer	statikus hűtés
Hőmérséklet-emelkedési idő	21	22	24	19	20
Fagyasztókapacitás (kg/24 óra)	4	3,5	4	4	3
Klímaosztály	SN-N-ST-T	SN-N-ST-T	SN-N-ST-T	SN-N-ST-T	SN-N-ST
Zajszint (dBA)	35	36	36	36	36
Bruttó űrtartalom (l)	267	272	262	272	222
Magasság (mm)	1772	1772	1772	1772	1441
Szélesség (mm)	540	540	540	540	540
Mélység (mm)	549	549	549	549	549
Nettó súly (kg)	54	54	54	54	40.5

*A tényleges energiafogyasztás függ a készülék elhelyezésétől és használatának módjától.

Hűtők

Modell	ERN3211AOW	ERS3DF18S	LRB3AF12S	ERN2001BOW	ERN1200FOW
Termékszám (PNC)	923581007	923581059	933033047	933033111	933030008
Márkanév	Electrolux	Electrolux	Electrolux	Electrolux	Electrolux
Kategória	hűtőszekrény	hűtőszekrény	hűtőszekrény	hűtőszekrény	hűtőszekrény
Energiaosztály	A+	A++	A+	A+	A+
Éves energiafogyasztás kWh/év energiafogyasztás 24 órás szabványos teszteredményekalapján. A tényleges energiafogyasztás függ a készülék elhelyezésétől és használatának módjától.	142	112	131	214	180
Hűtőtér bruttó űrtartalma (l)	314	314	212	177	91
Fagyasztótér nettó űrtartalma (l)	-	-	-	15	16
Hűtőtér-technológia	statikus	statikus	statikus	statikus	statikus
Fagyasztótér-technológia	statikus	statikus	statikus	statikus	statikus
Hőmérséklet-emelkedési idő	-	-	-	12	11
Fagyasztókapacitás (kg/24 óra)	0	0	0	2	2
Klímaosztály	SN-N-ST	SN-N-ST	SN-N-ST-T	SN-N-ST	SN-N-ST
Zajszint (dBA)	34	34	35	35	40
Bruttó űrtartalom (l)	314	314	212	192	107
Magasság (mm)	1772	1772	1218	1218	815
Szélesség (mm)	540	548	540	540	560
Mélység (mm)	549	549	549	549	550
Nettó súly (kg)	54	54	35	39	30,95

Hűtők

Modell	ERN1300AOW	ERN1300FOW	LFB2AF88S
Termékszám (PNC)	933028009	933016101	933016170
Márkanév	Electrolux	Electrolux	Electrolux
Kategória	hűtőszekrény	hűtőszekrény	hűtőszekrény
Energiaosztály	A+	A+	A+
Éves energiafogyasztás kWh/év energiafogyasztás 24 órás szabványos teszteredményekalapján. A tényleges energiafogyasztás függ a készülék elhelyezésétől és használatának módjától.	120	186	186
Hűtőtér bruttó űrtartalma (l)	130	110	110
Fagyasztótér nettó űrtartalma (l)	-	15	15
Hűtőtér-technológia	statikus	statikus	statikus
Fagyasztótér-technológia	statikus	statikus	statikus
Hőmérséklet-emelkedési idő	-	12	12
Fagyasztókapacitás (kg/24 óra)	0	2	2
Klímaosztály	SN-N-ST-T	SN-N-ST	SN-N-ST
Zajszint (dBA)	38	38	37
Bruttó űrtartalom (l)	130	125	110
Magasság (mm)	815	873	873
Szélesség (mm)	560	540	548
Mélység (mm)	550	549	549
Nettó súly (kg)	31,6	31,62	31, 62

*A tényleges energia-fogyasztás függ a készülék elhelyezésétől és használatának módjától.

Fagyasztó

Modell	LUB3AE88S
Termékszám (PNC)	933 033 738
Márkanév	Electrolux
Kategória	fagyasztó-szekrény
Energiaosztály	A++
Éves energiafogyasztás kWh/év energiafogyasztás 24 órás szabványos teszteredményekalapján. A tényleges energiafogyasztás függ a készülék elhelyezésétől és használatának módjától.	157
Hűtőtér bruttó űrtartalma (l)	-
Fagyasztótér nettó űrtartalma (l)	98
Hűtőtér-technológia	-
Fagyasztótér-technológia	statikus
Hőmérséklet-emelkedési idő	20
Fagyasztókapacitás (kg/24 óra)	10
Klímaosztály	SN-N-ST-T
Zajszint (dBA)	34
Totál bruttó űrtartalom (l)	99
Magasság (mm)	873
Szélesség (mm)	540
Mélység (mm)	549
Nettó súly (kg)	34,05

Borhűtő

Modell	KBW5X
Termékszám (PNC)	923421110
Márkanév	Electrolux
Kategória	borhűtő
Energiaosztály	A++
Éves energiafogyasztás kWh/év energiafogyasztás 24 órás szabványos teszteredményekalapján. A tényleges energiafogyasztás függ a készülék elhelyezésétől és használatának módjától.	83
Hűtőtér bruttó űrtartalma (l)	52
Fagyasztótér nettó űrtartalma (l)	-
Hűtőtér-technológia	statikus
Fagyasztótér-technológia	-
Hőmérséklet-emelkedési idő	-
Fagyasztókapacitás (kg/24 óra)	-
Klímaosztály	ST
Zajszint (dBA)	39
Totál bruttó űrtartalom (l)	52
Magasság (mm)	455
Szélesség (mm)	595
Mélység (mm)	566
Nettó súly (kg)	30,8

Melegítő fiók

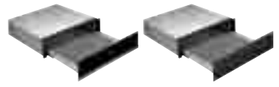

Vákuumoló fiók

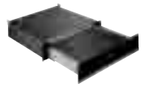

Modell	KBD4X	KBD4T	KBD4X
Termékszám (PNC)	947727400	947727404	947727450
Márkanév	Electrolux	Electrolux	Electrolux
Max. teljesítmény (W)	830	-	400
Energiafogyasztás készenléti állapotban (W)	-	-	-
Energiafogyasztás kikapcsolt állapotban (W)	-	-	-
Beépítési magasság (mm)	140	140	139
Beépítési szélesség (mm)	596	594	560
Beépítési mélység (mm)	535	535	550
Beépítési mélység (mm)	550		550

Beépíthető kávéfőzők

Modell	KBC65X	KBC65Z
Termékszám	942401550	942401553
Márkanév	Electrolux	Electrolux
Víztartály űrtartalma (l)	1,8	1,8
Kávébabtartály kapacitása (g)	200	200
Össz. teljesítmény (W)	1350	1350
Szivattyúnyomás (bar)	15	15
Beépítési magasság (mm)	450	450
Beépítési szélesség (mm)	560	560
Beépítési mélység (mm)	550	550
Nettó súly (kg)	2 kg	2 kg

Sütők

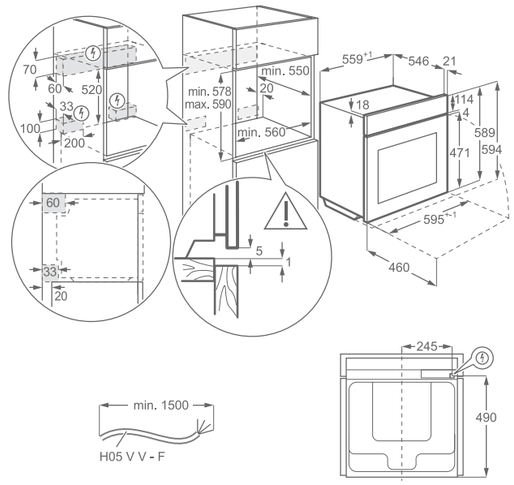

KOAAS31CX	Beépíthető sütő
KOAAS31WT	Beépíthető sütő
KOAAS31WX	Beépíthető sütő
KOBBS31X	Beépíthető sütő
KOEAP31WT	Beépíthető sütő
KOE8P81Z	Beépíthető sütő
KOEBP31X	Beépíthető sütő
EOB9S31WX	Beépíthető sütő
EOB8S31X	Beépíthető sütő
EOB7S31X	Beépíthető sütő

Sütők

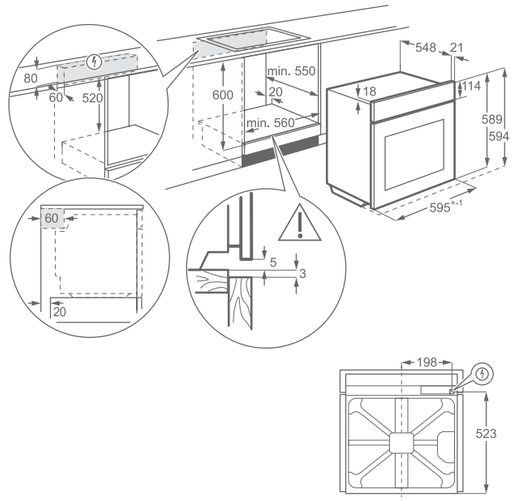

KOCBP31X	Beépíthető sütő
KOCEH70X	Beépíthető sütő
KODDP71X	Beépíthető sütő
KODEC70X	Beépíthető sütő
KODEH70X	Beépíthető sütő
KOD3C70X	Beépíthető sütő
KOD3H70X	Beépíthető sütő
EOC8P31X	Beépíthető sütő
LOC8H31X	Beépíthető sütő
EOE8P31V	Beépíthető sütő
EOE8P31X	Beépíthető sütő
EOC6H71X	Beépíthető sütő
EOD6P71Z	Beépíthető sütő
EOD6P71X	Beépíthető sütő
EOE7P31X	Beépíthető sütő
EOD6C71X	Beépíthető sütő
EOD5H70X	Beépíthető sütő
EOF4P74X	Beépíthető sütő
EOD3H70X	Beépíthető sütő

Sütők

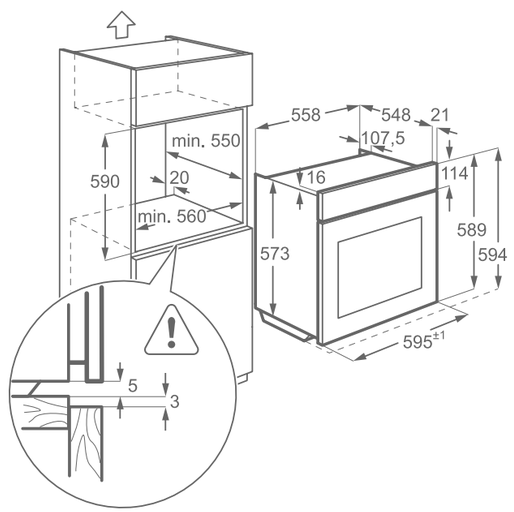

KOCDP61X	Beépíthető sütő
EOC6P71X	Beépíthető sütő

Sütők

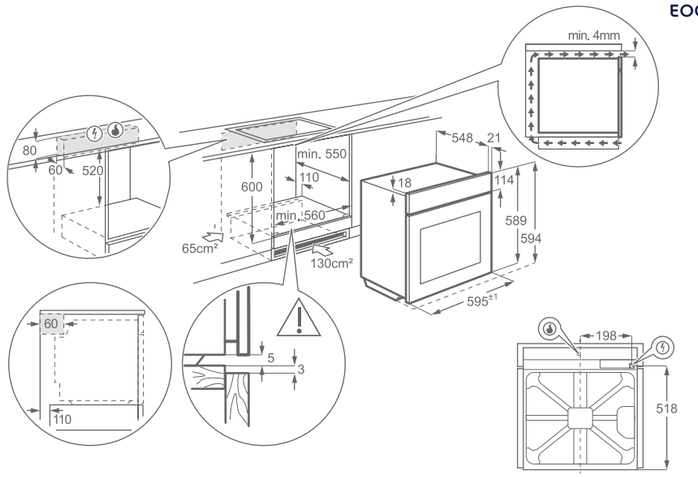

EOG2102BOX	Beépíthető sütő

Sütők

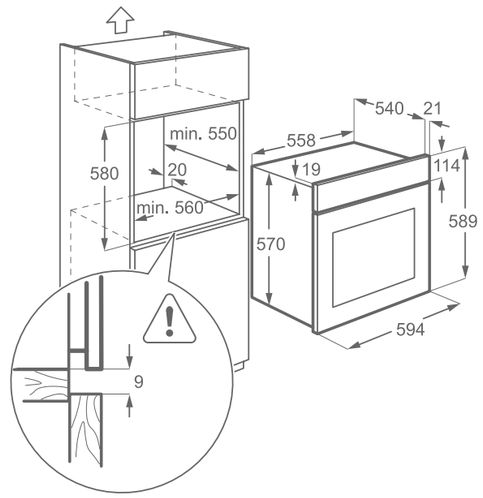

EEC2400EOX	Beépíthető sütő
EZB3430AOK	Beépíthető sütő
EZA2400AOX	Beépíthető sütő
EZB3410AOW	Beépíthető sütő
EZB2400AOX	Beépíthető sütő
EZB3411AOX	Beépíthető sütő
EZB3400AOX	Beépíthető sütő

Kompakt sütők

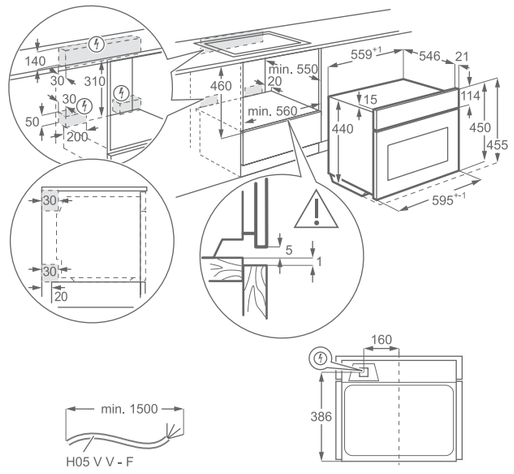

KVBAS21WX	Kompakt sütő
KVLAE00WT	Kompakt sütő
EVK8E00X	Kompakt sütő
KVLBE00X	Kompakt sütő

Mikrohullámú sütők

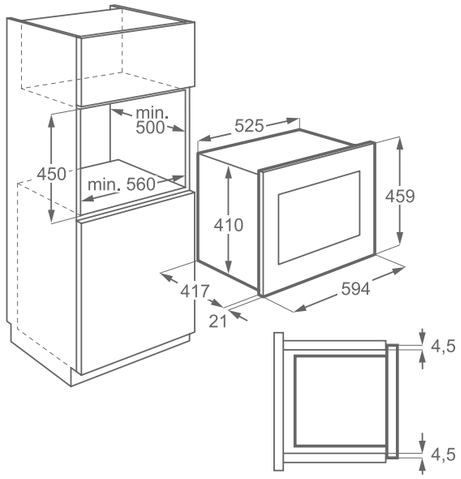

KMFD264TEX Beépíthető mikrohullámú sütő

Mikrohullámú sütők

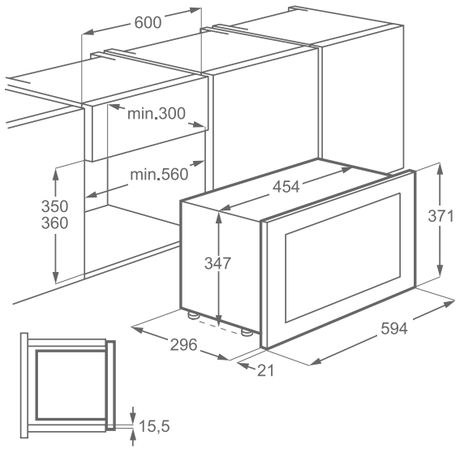

KMFE172TEX Beépíthető mikrohullámú sütő

Mikrohullámú sütők

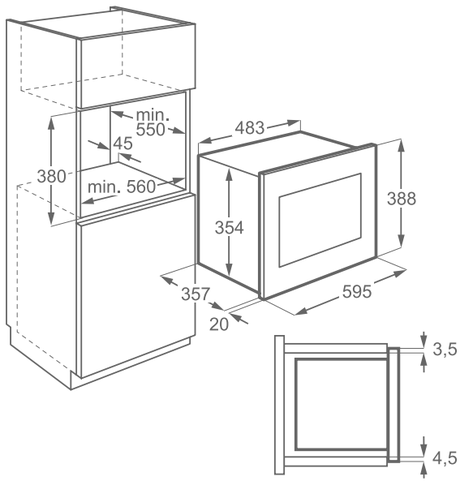

LMS4253TMX Beépíthető mikrohullámú sütő

Mikrohullámú sütők

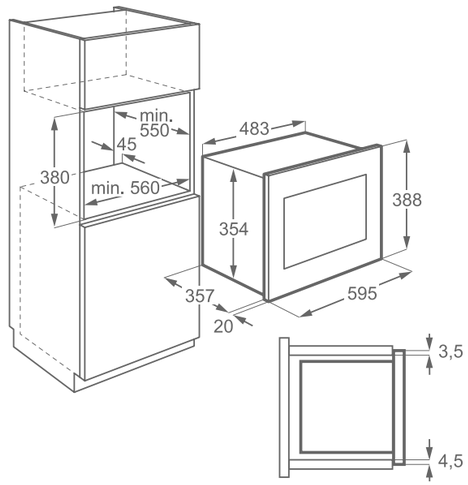

LMS4253TMW Beépíthető mikrohullámú sütő

Mikrohullámú sütők

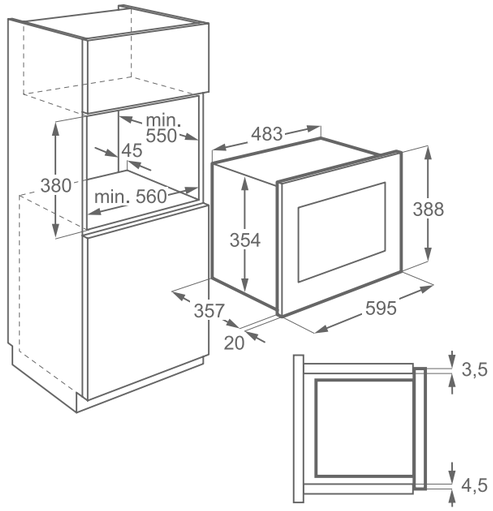

EMS4253TEX Beépíthető mikrohullámú sütő

Főzőlapok

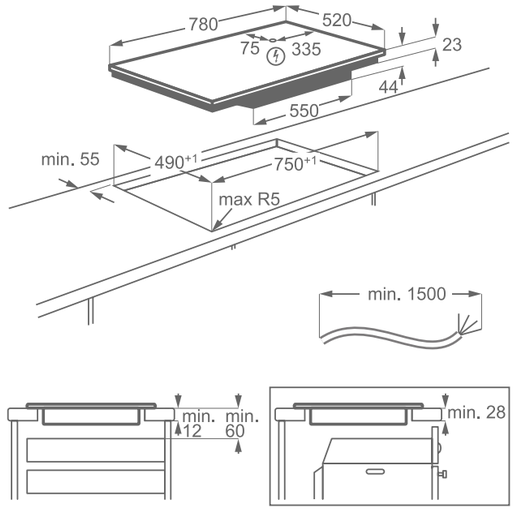

EIS8648 Indukciós főzőlap
EIV854 Indukciós főzőlap
EIP8146 Indukciós főzőlap
EIV835 Indukciós főzőlap

Főzőlapok

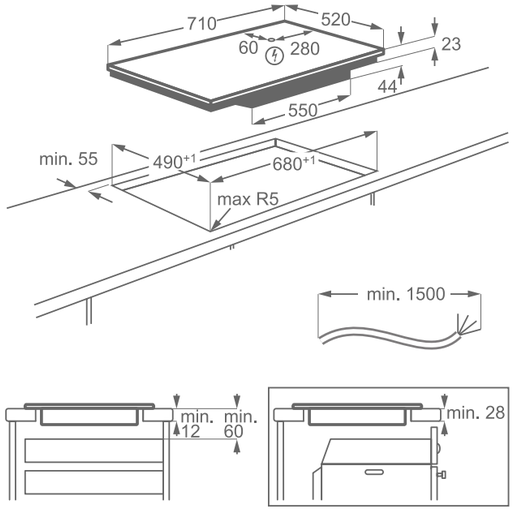

EIV744	Indukciós főzőlap

Főzőlapok

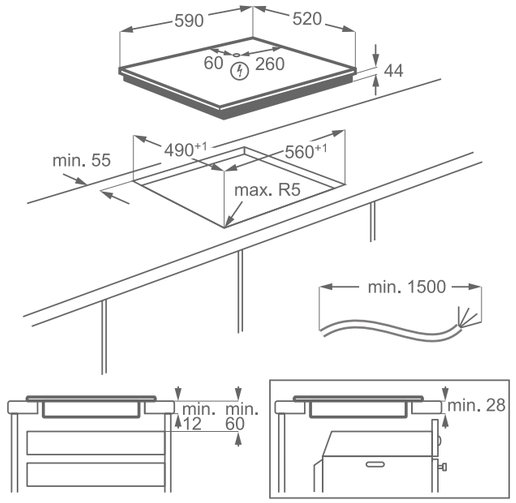

EIS6648	Indukciós főzőlap
EIS6448	Indukciós főzőlap
EIP6446	Indukciós főzőlap
EIS6134	Indukciós főzőlap
EIV63440BW	Indukciós főzőlap
LIV63431BW	Indukciós főzőlap
EIS62443	Indukciós főzőlap
EIV644	Indukciós főzőlap
EIV634	Indukciós főzőlap
EIT61443B	Indukciós főzőlap
LIR60433B	Indukciós főzőlap

Főzőlapok

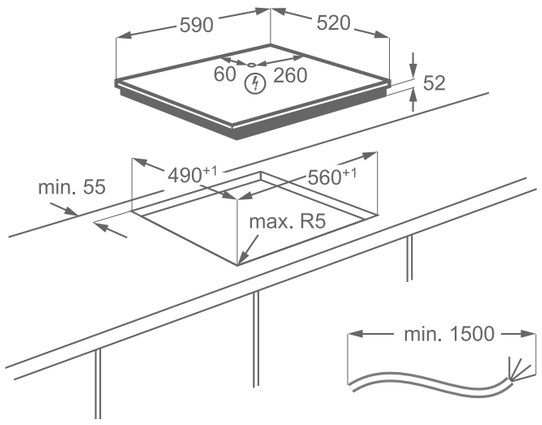

EIT60428C	Indukcós főzőlap
EHH6240ISK	Indukcós főzőlap

Főzőlapok

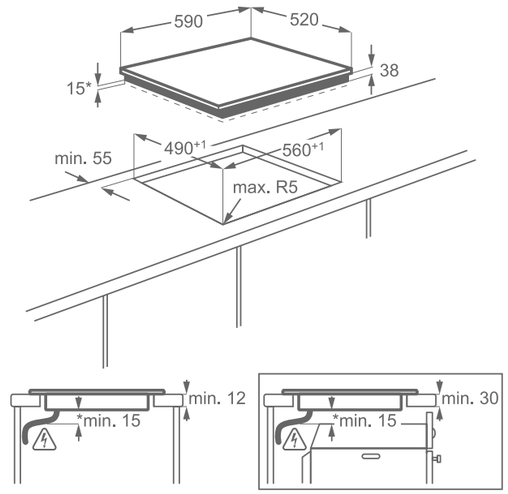

EHF6547FXK	Kerámia főzőlap

Főzőlapok

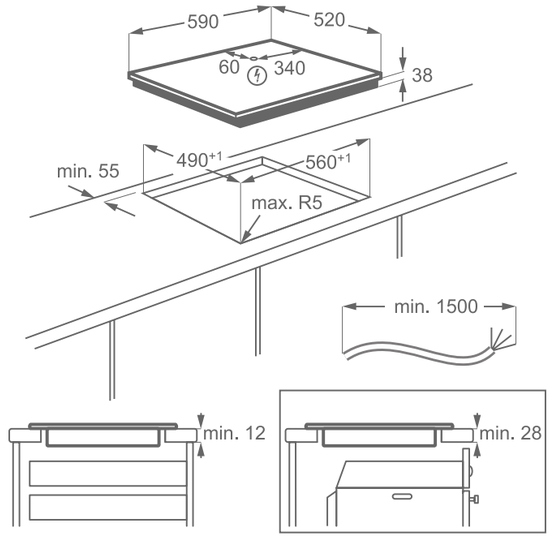

EHF6241FOK	Kerámia főzőlap

Főzőlapok

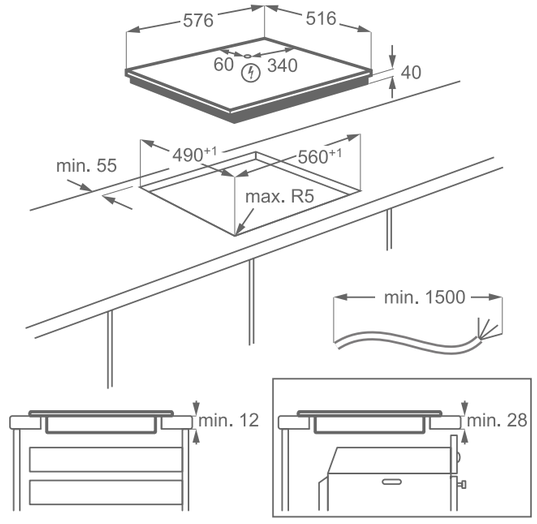

EHF6240XXK	Kerámia főzőlap

Főzőlapok

KGG7536K Gázfőzőlap

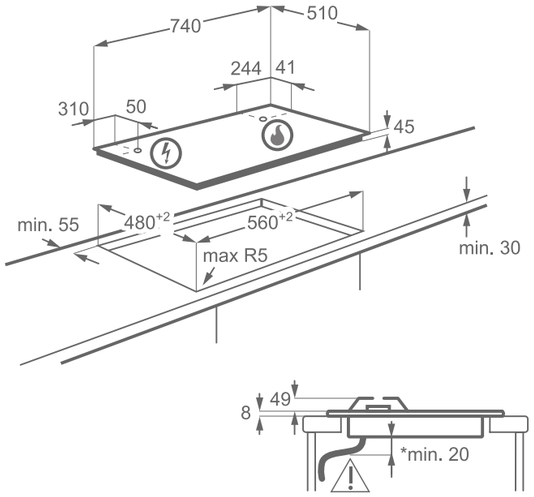

Főzőlapok

KGS6436SX Gázfőzőlap

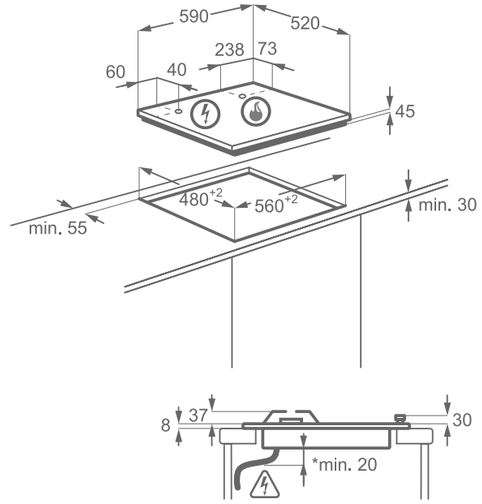

Főzőlapok

KGS7566SX Gázfőzőlap

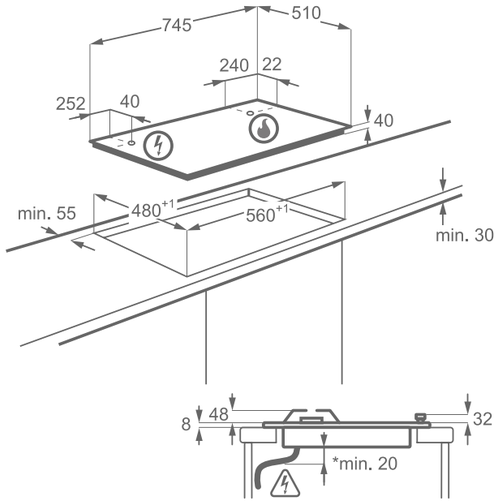

Főzőlapok

KGS6424SX Gázfőzőlap

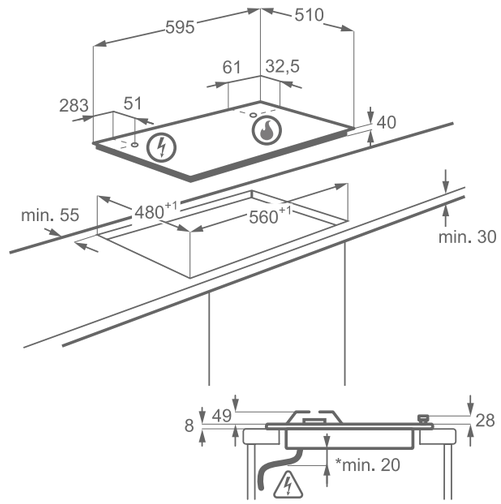

Főzőlapok

KGG6426K Gázfőzőlap

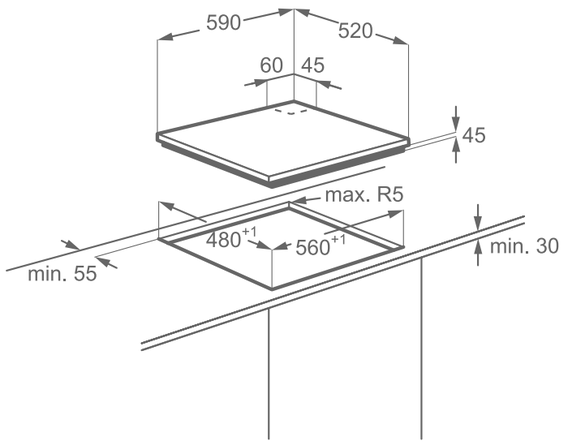

Főzőlapok

KGS6404SX Gázfőzőlap

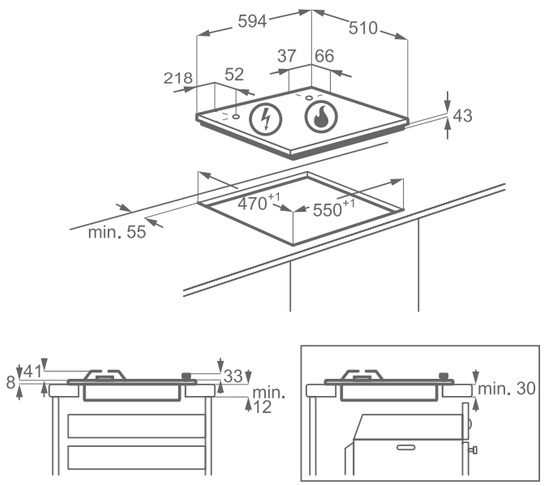

Főzőlapok

EHH3320NVK Indukciós főzőlap

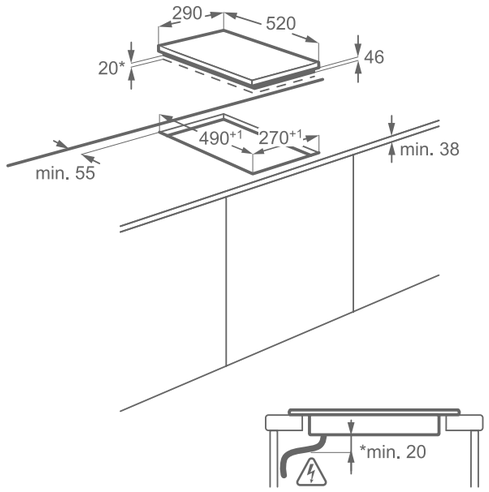

Főzőlapok

EHF3320NOK Kerámia főzőlap

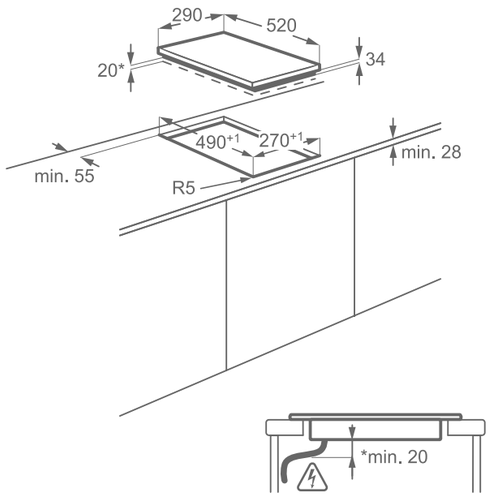

Főzőlapok

EHF3920BOK Kerámia főzőlap

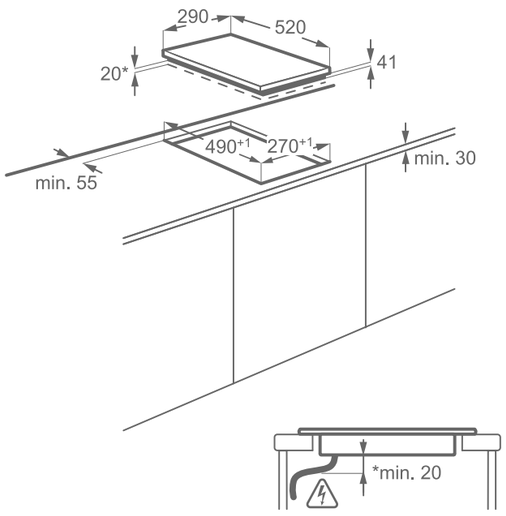

Főzőlapok

EGG3322NVX Gázfőzőlap

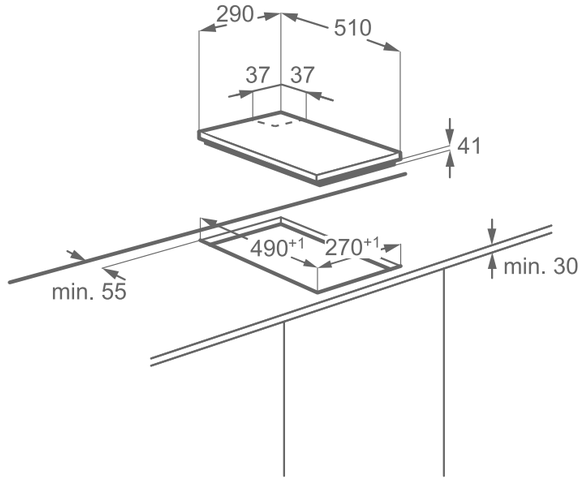

Páraelszívók

KFIA19R Sziget párelszívó

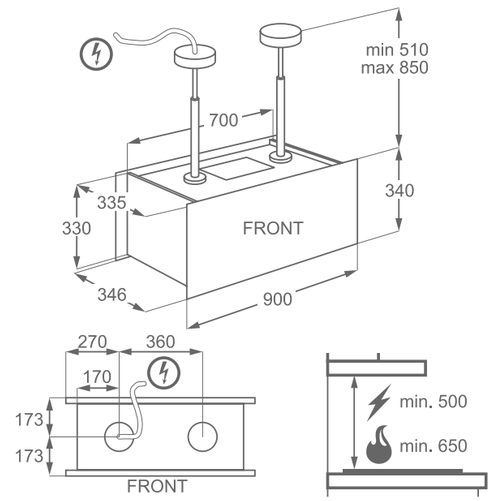

Páraelszívók

KFIB19X Sziget párelszívó

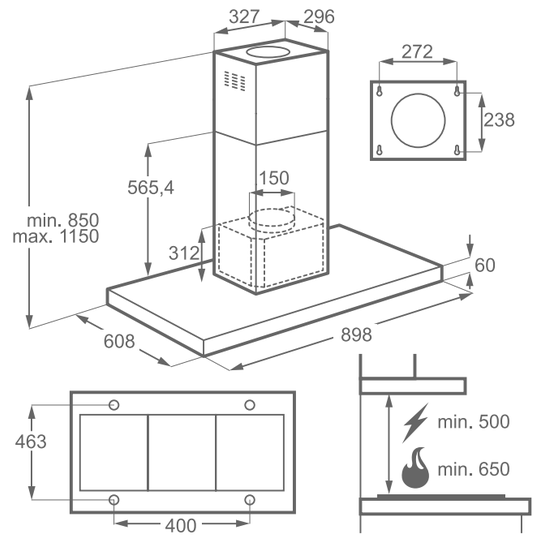

Páraelszívók

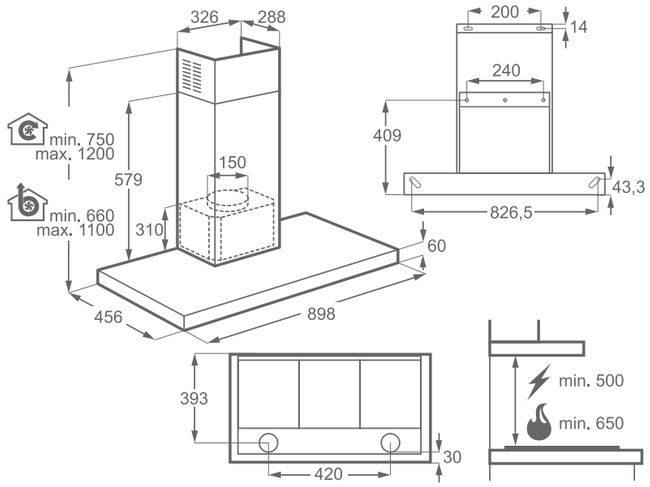

KFTB19X Kürtős páraelszívó

Páraelszívók

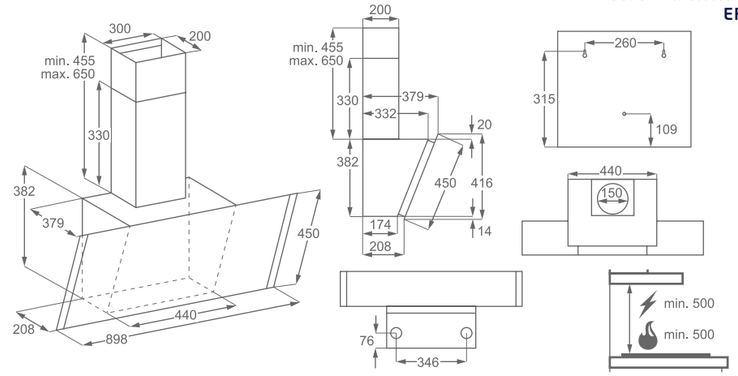

EFV90657OK Kürtős páraelszívó

Páraelszívók

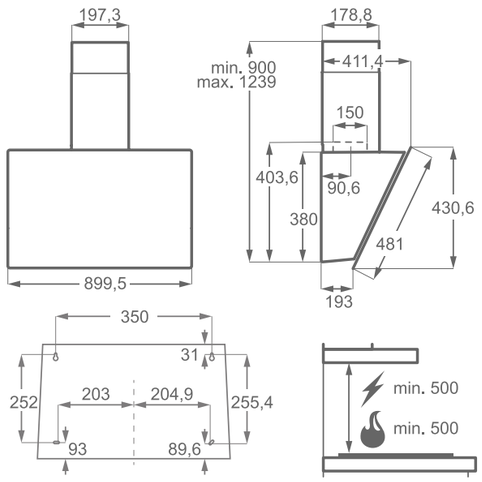

KFVB19K Kürtős páraelszívó

Páraelszívók

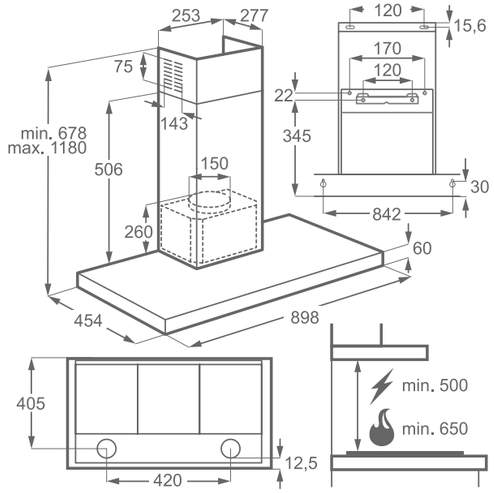

LFT769X Kürtős páraelszívó

Páraelszívók

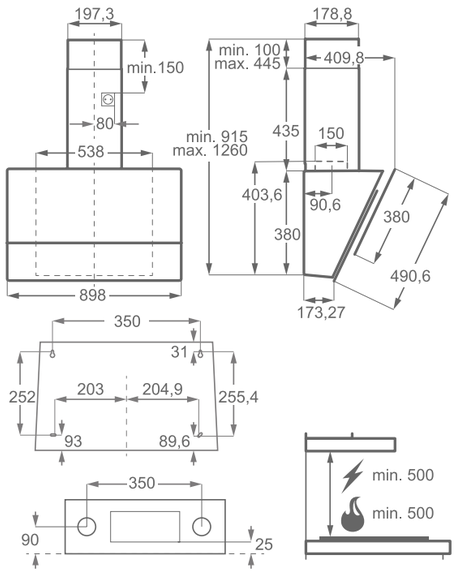

LFV619R Kürtős páraelszívó

Páraelszívók

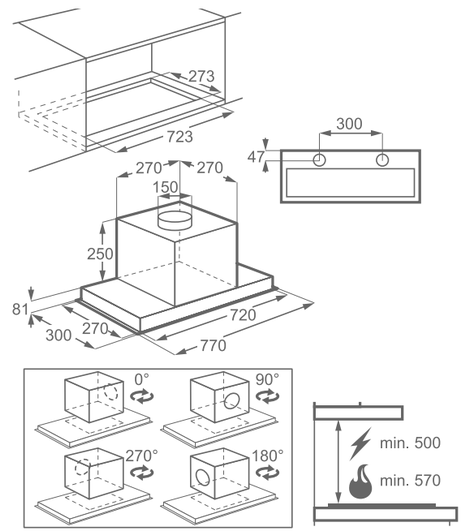

LFG719X Rejtett kivitelű páraelszívó

Páraelszívók

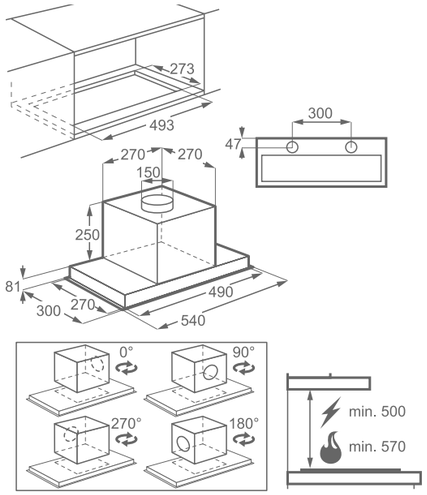

LFG716R Rejtett kivitelű páraelszívó
LFG716X Rejtett kivitelű páraelszívó
LFG716W Rejtett kivitelű páraelszívó

Páraelszívók

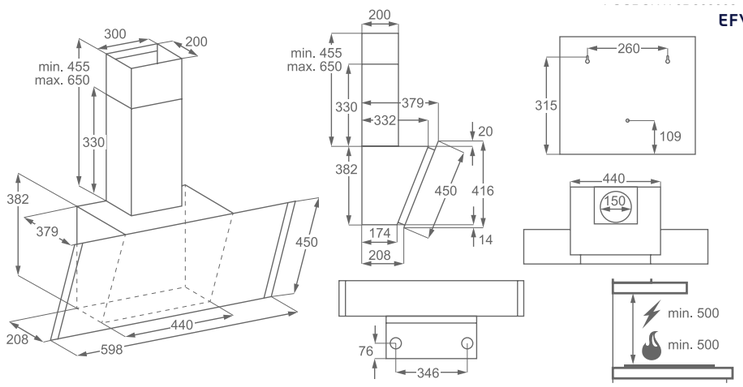

EFV60657OK Kürtős páraelszívó

Páraelszívók

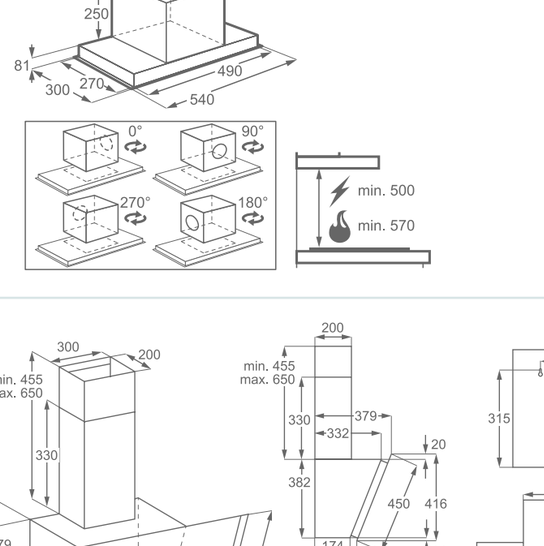

LFT766X Kürtős páraelszívó

Páraelszívók

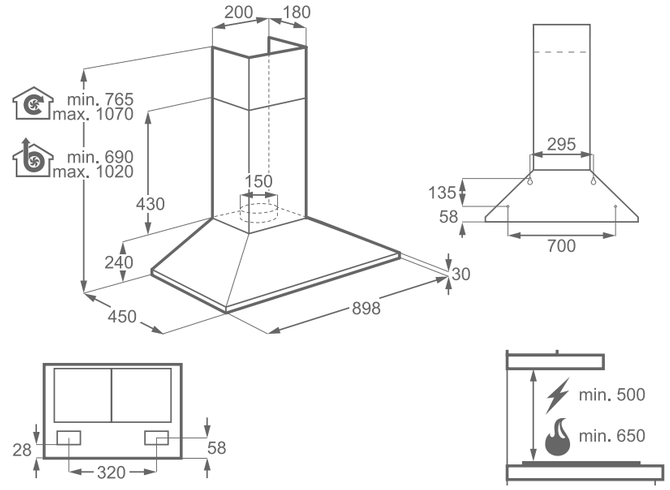

LFC319X Kürtős páraelszívó

Páraelszívók

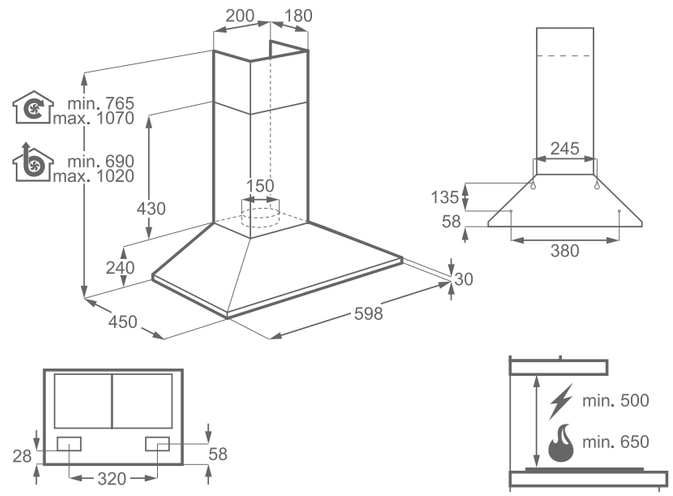

LFC316X Kürtős páraelszívó

Páraelszívók

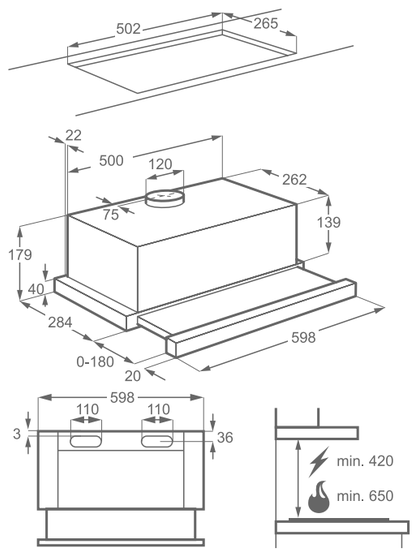

LFP316S Teleszkópos páraelszívó
LFP216S Teleszkópos páraelszívó

Mosogatógépek

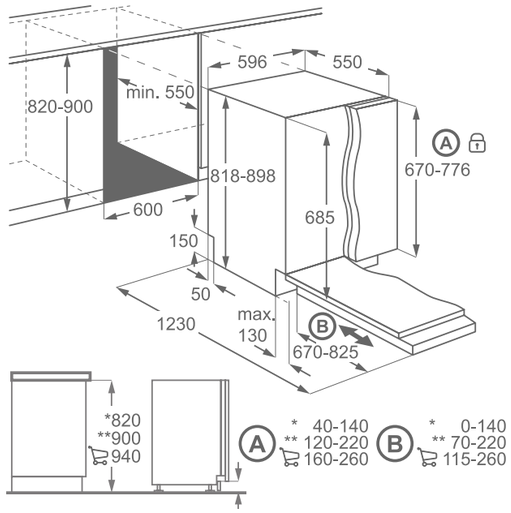

EEC87300L Beépíthető mosogatógép
KEGA9300L Beépíthető mosogatógép
EEG69300L Beépíthető mosogatógép

Mosogatógépek

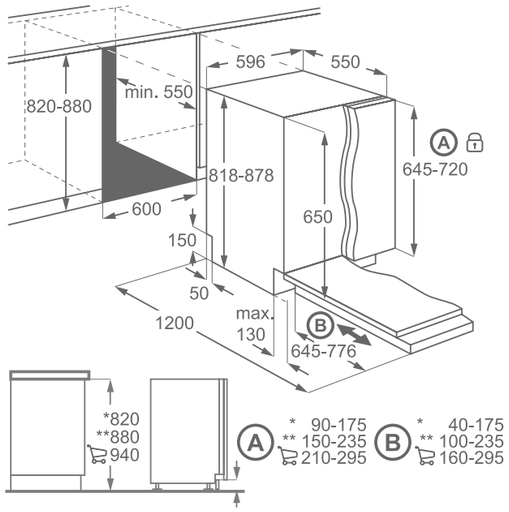

EEM48300L Beépíthető mosogatógép
EEQ47210L Beépíthető mosogatógép
EES48200L Beépíthető mosogatógép
EEM48320L Beépíthető mosogatógép
EEM48210L Beépíthető mosogatógép
EES47320L Beépíthető mosogatógép
EES47300L Beépíthető mosogatógép
EEQ47200L Beépíthető mosogatógép
EEA27200L Beépíthető mosogatógép

Mosogatógépek

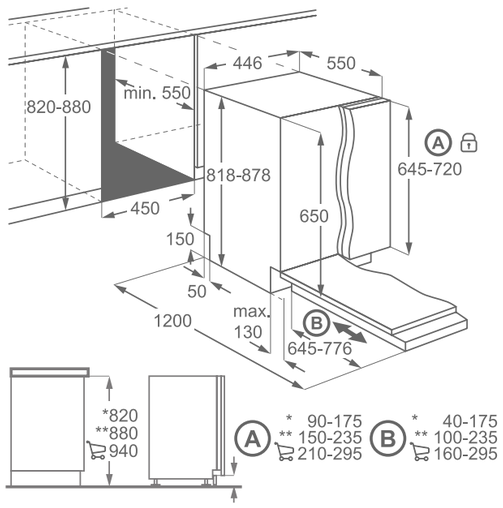

EEM63300L Beépíthető keskeny mosogatógép
EEM43200L Beépíthető keskeny mosogatóg
EEG62310L Beépíthető keskeny mosogatógép
ESL4510LO Beépíthető keskeny mosogatógép
EEQ42200L Beépíthető keskeny mosogatógép
EEA12100L Beépíthető keskeny mosogatógép ép

Mosogatógépek

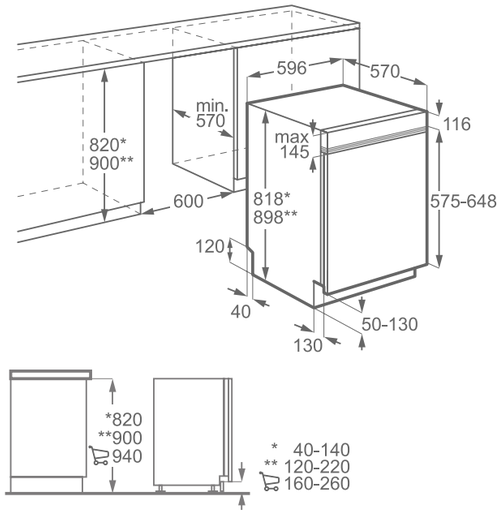

ESI8730RAX Beépíthető mosogatógép
ESI8550ROX Beépíthető mosogatógép

Mosogatógépek

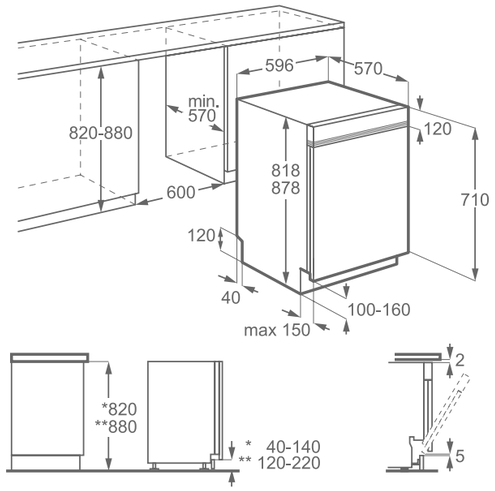

ESI9500LOX Beépíthető mosogatógép
ESI5550LOX Beépíthető mosogatógép
ESI5545LOX Beépíthető mosogatógép
ESI5205LOX Beépíthető mosogatógép

Mosogatógépek

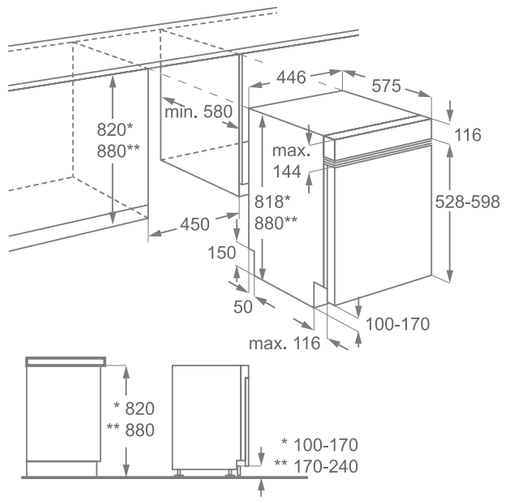

ESI4621LOX Beépíthető keskeny mosogatógép
EEM43300IX Beépíthető keskeny mosogatógép
ESI4501LOX Beépíthető keskeny mosogatógép
EES42210IX Beépíthető keskeny mosogatógép

Beépíthető kombi hűtők

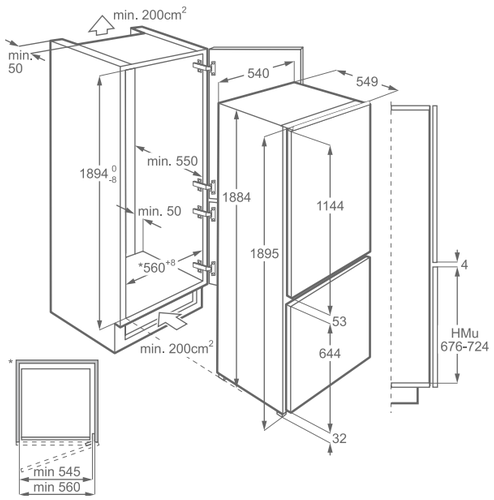

LNS9TE19S Beépíthető kombi hűtő

Beépíthető kombi hűtők

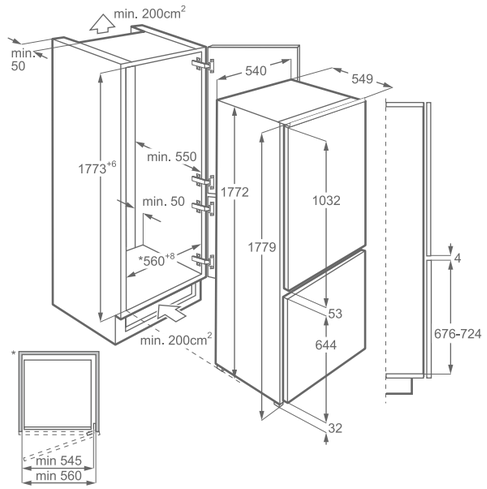

ENT8TE18S Beépíthető kombi hűtő
ENN2852ACW Beépíthető kombi hűtő
ENN2853COW Beépíthető kombi hűtő
ENN2851AOW Beépíthető kombi hűtő
KNT2LF18S Beépíthető kombi hűtő
ENN2812COW Beépíthető kombi hűtő
ENN2812AOW Beépíthető kombi hűtő
ENN2800BOW Beépíthető kombi hűtő

Beépíthető kombi hűtők

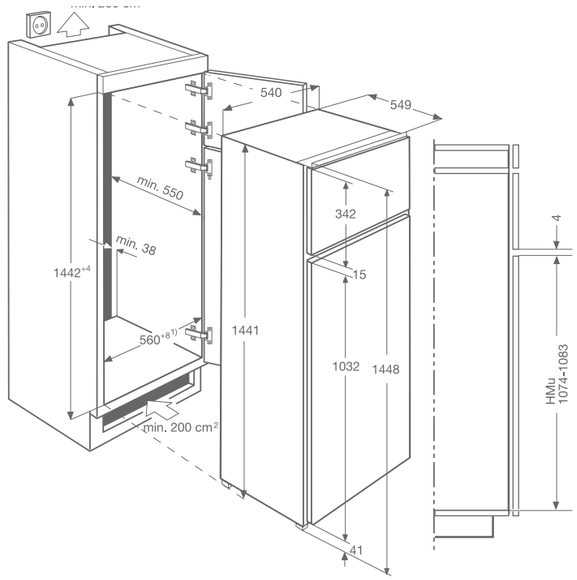

EJN2301AOW Beépíthető kombi hűtő

Beépíthető hűtők

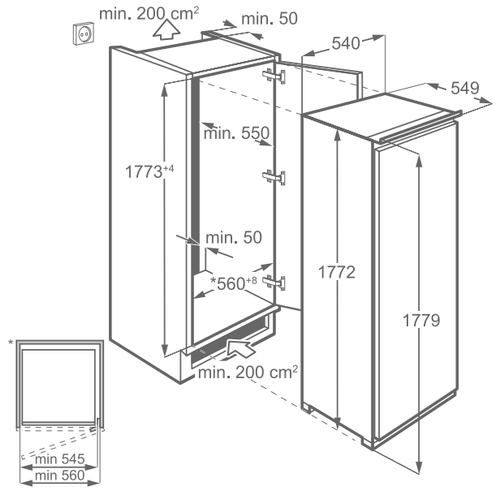

ERN3211AOW Beépíthető hűtő
ERS3DF18S Beépíthető hűtő

Beépíthető hűtők

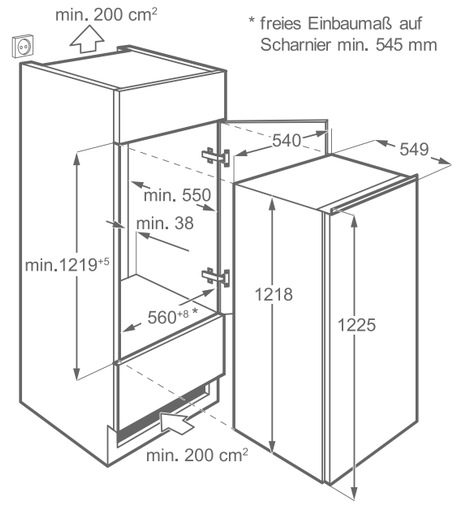

LRB3AF12S Beépíthető hűtő

Beépíthető hűtők

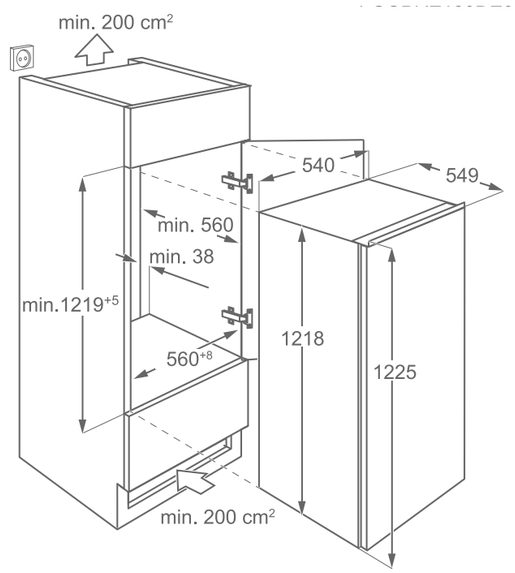

ERN2001BOW Beépíthető hűtő

Beépíthető hűtők

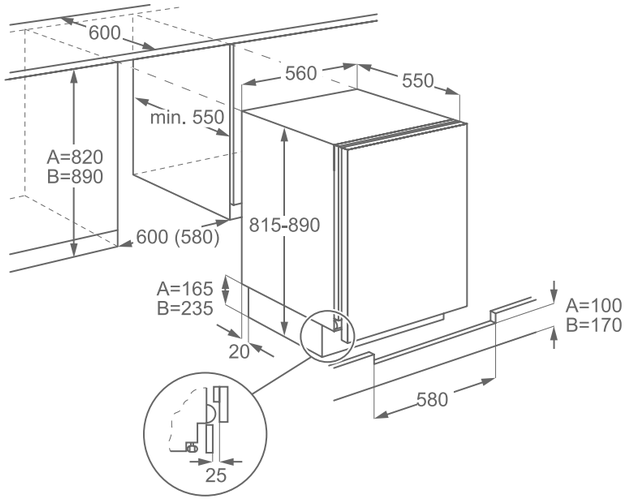

ERN1200FOW Beépíthető hűtő
ERN1300AOW Beépíthető hűtő

Beépíthető hűtők

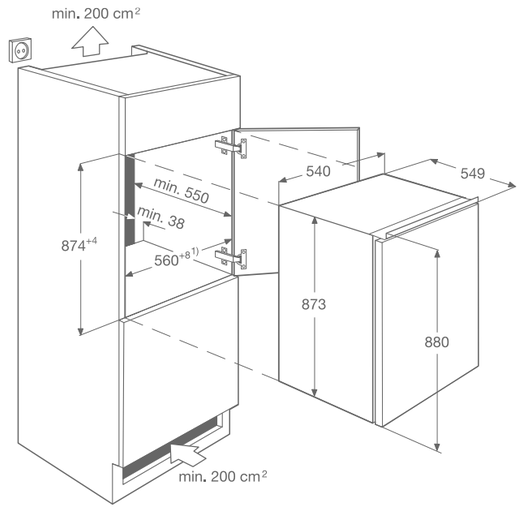

ERN1300FOW Beépíthető hűtő
LFB2AF88S Beépíthető hűtő

Beépíthető fagyasztószekrények

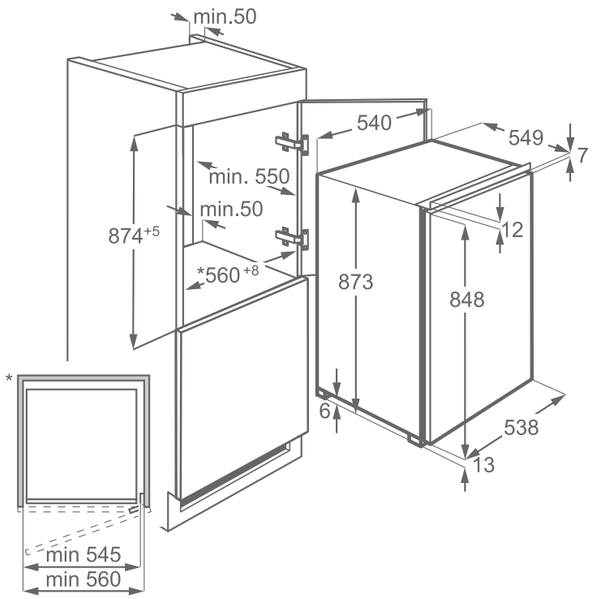

LUB3AE88S Beépíthető fagyasztószekrény

Borhűtők

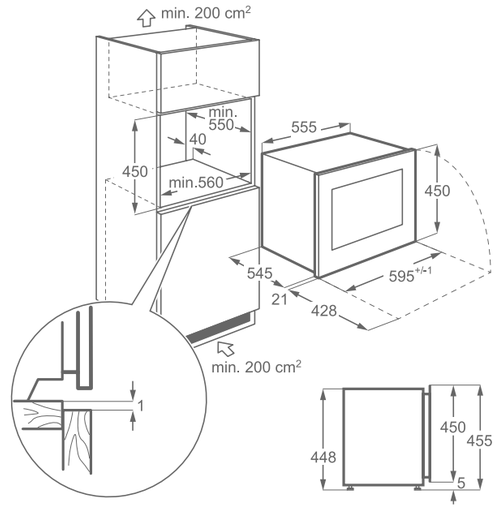

KBW5X Beépíthető borhűtő

Melegítő fiók

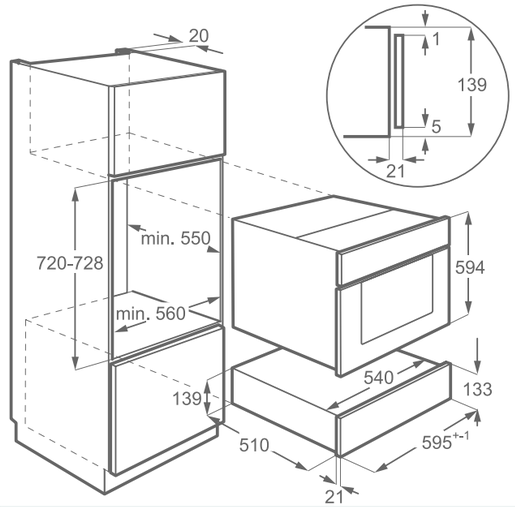

KBV4X Melegentartó fiók

Vákuumoló fiók

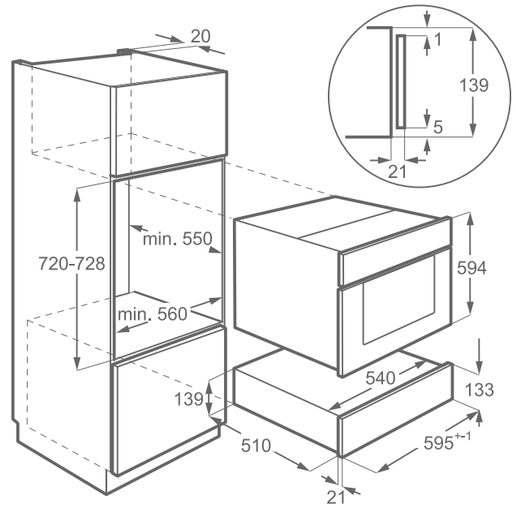

KBV4X Vákuumoló fiók

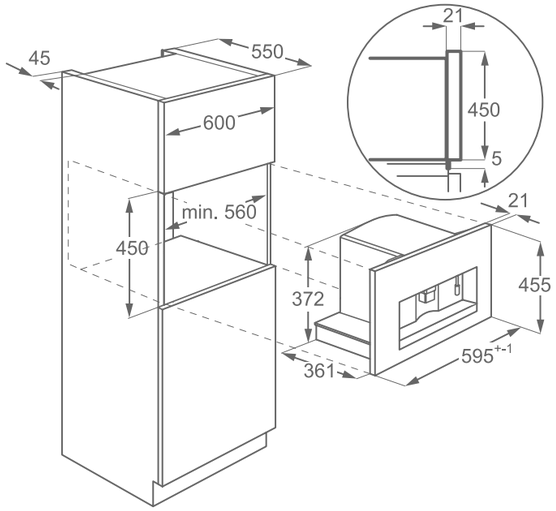

KBC65X	Beépíthető kávéfőző
KBC65Z	Beépíthető kávéfőző

Az Electrolux és a környezet

Vállalati értékeink között kiemelt helyet foglal el a fenntarthatóság. Éppen ezért valljuk, hogy az életmód megfelelő formálásával magasabb színvonalú életminőséget teremthetünk. Miközben a legjobb háztartási gép gyártó vállalattá válunk, szeretnénk a lehető legtöbb embert inspirálni, illetve lehetővé tenni számukra, hogy fenntarthatóbb életet éljenek.

Az Electrolux évek óta őrzi iparági vezető pozícióját a tartós fogyasztási cikkek kategóriájában a Dow Jones Fenntarthatósági Világindexén (DJSI World). Amellett, hogy 12 egymást követő évben kaptuk meg az elismerést, 2018-ban a Gold Class díjat is kaptunk, melyet csak a legjobban teljesítő cégek 1 százalékának ítélnek oda.

Dow Jones Sustainability Indices

ROBECOSAM Sustainability Award Gold Class 2018

GREEN STAR SYSTEM®

Intertek

FSC RECYCLED Paper FSC® C074519

További információért látogasson el weboldalunkra:
www.electrolux.hu